CHINT

Empower the World

ALÇAK GERİLİM ŞALT VE ENDÜSTRİYEL ÜRÜNLER **FİYAT LİSTESİ**

Kasım 2026



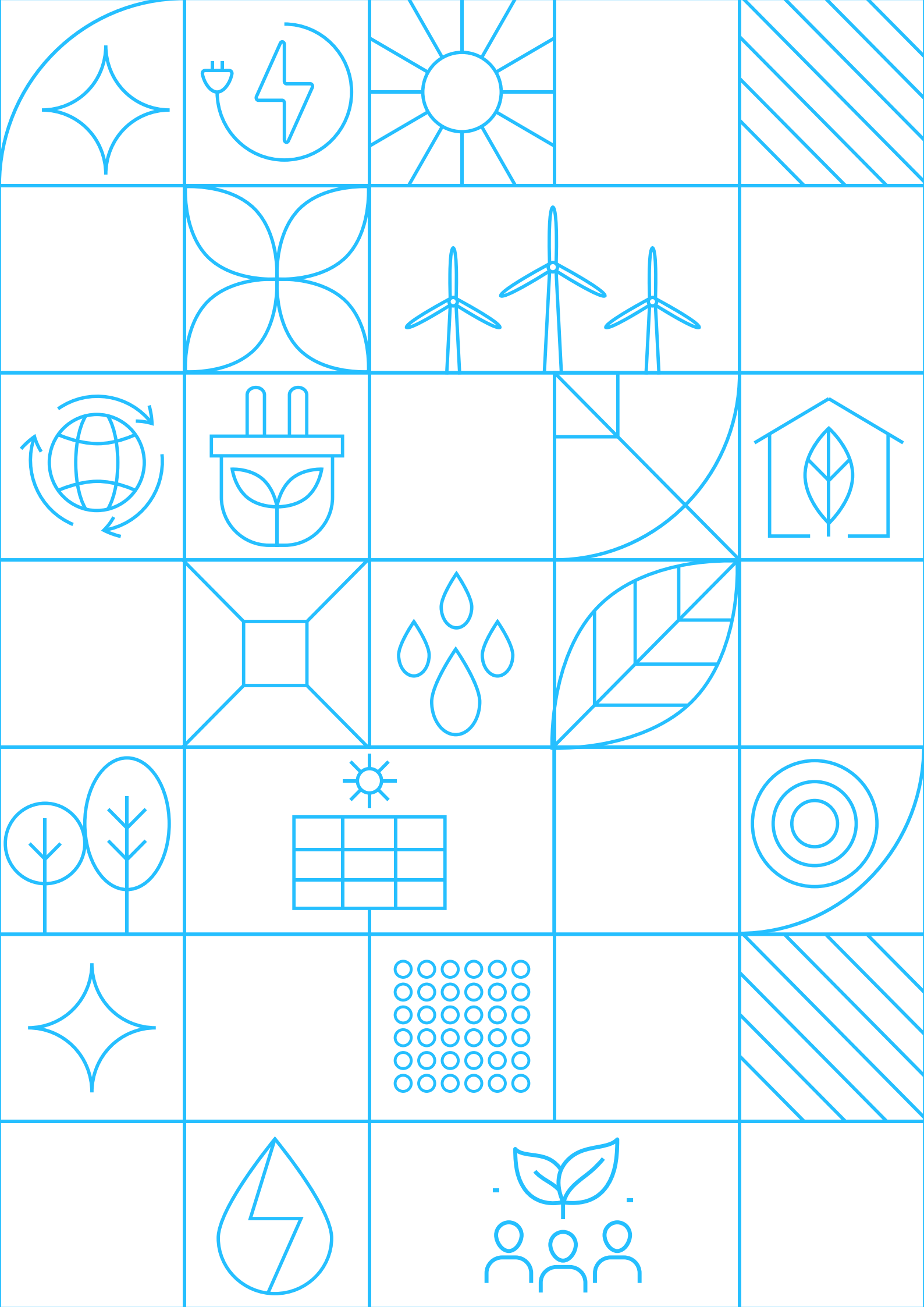

CHINT

Empower the World

Akıllı Enerji ile Sürdürülebilir Geleceğe Güç Veriyoruz

1984 yılında kurulan **CHINT**, trafodan sigortaya kadar uzanan geniş ürün portföyüyle, endüstriyel değer zincirinin tamamına yönelik **akıllı enerji çözümleri** sunan küresel bir liderdir. Yeşil enerji, alçak gerilim, enerji iletimi ve dağıtımı ile su, gaz ve elektrik ölçüm sistemleri alanlarında faaliyet gösteren CHINT, dünya genelinde **140'tan fazla ülke ve bölgede** operasyonlarını sürdürmektedir.

2025 yılı itibarıyla CHINT, 25 milyar ABD doları toplam gelir büyüklüğüne ulaşmış olup, küresel genişleme stratejisi doğrultusunda 50.000'den fazla çalışanı ve tedarik zincirlerinde yaratılan 500.000'in üzerinde istihdam ile sürdürülebilir büyümesini istikrarlı şekilde sürdürmektedir.

Sürekli inovasyon ve sürdürülebilirlik odağımızla, enerji sektöründe **güvenilir, çevre dostu ve yüksek verimlilik sağlayan çözümler** geliştirerek küresel liderliğimizi güçlendirmeye devam ediyoruz.

- Güneş Paneli Üretimi
- Yeni Enerji
- Güç Sistemleri & Enerji Depolama
- Kablo
- Güç İletimi ve Dağıtımı
- Entegre Güç Dağıtımı
- Alçak Gerilim Elektrik Ürünleri
- Sayaç
- Bina Elektriği

DÜNYA'DA CHINT

GLOBAL OPERASYON HARİTASI



Ürünlerimizin sahip olduğu uluslararası sertifikalar

Türkiye	Avrupa Birliği	Hollanda	Almanya	Almanya	İsveç	Finlandiya	Çekya	Endonezya	Ukrayna	Rusya	Güney Afrika	A.B.D.	Kanada	Birleşik Krallık



140+
Ülke ve Bölge

40+
Global İştirakler

2.300+
Global Distribütörler

50.000+
Dünya Çapında Çalışan


SÜRDÜRÜLEBİLİR
ENERJİ ÇÖZÜMLERİMİZLE
GELECEĞİ BİRLİKTE
İNŞA EDİYORUZ

ALÇAK GERİLİM ŞALT ÜRÜNLERİ

Otomatik Sigortalar 7
Kaçak Akım Koruma Röleleri 13
Kaçak Akım Korumalı Otomatik Sigortalar 16
Ark Hatası Algılama Cihazları ve Pano Prizleri 17
Alçak Gerilim Parafudrları 18
Darbe Akım Anahtarları ve Sessiz Kontaktörler 19
Zaman Saatleri 20
DIN Rayı Sinyal Lambaları ve Butonlar 21
Yük Ayırıcılar 22
Otomatik Transfer Şalterleri 28
Kompakt Tip Devre Kesiciler 30
Açık Tip Şalterler 45
Toroid Röleler ve Toroid Akım Trafoları 50
Alçak Gerilim Güç Kalitesi Ürünleri 51
Motor Koruma ve Kontrol Ürünleri 54
Sinyal Lambaları ve Butonlar 62
Kontrol Röleleri 65
Ölçüm Cihazları 67
Pako Şalterler 70
Grup ve Kauçuk Prizler 74
Sıva Üstü Anahtar Prizler 76

ENDÜSTRİYEL ÜRÜNLER

Otomatik Sigortalar 78
Kaçak Akım Koruma Röleleri 89
Kaçak Akım Korumalı Otomatik Sigortalar 96
Alçak Gerilim Parafudrları 97
Kompakt Tip Devre Kesiciler – 800VAC 98
Açık Tip Şalterler – 800VAC 103
Yük Ayırıcılar 106
AC Motor Sürücüleri 107
Özel Tip Kontaktörler 110
Akıllı Enerji Sayaçları 111
Endüstriyel Röleler 112
Güç Kaynakları 115

ÖNEMLİ NOTLAR:

- Fiyatlarımıza her an ihbara gerek duymaksızın değişiklik yapma hakkımız saklıdır.
- Teslim tarihindeki liste fiyatlarımız faturalamaya esastır.
- Fiyatlarımıza KDV dahil değildir.
- Listemiz dışındaki ürünler için tarafımızla temasa geçiniz.
- Resimler ve teknik veriler sadece bilgi amaçlıdır.
- Uygulamalarınızda kullanım kılavuzlarına riayet ediniz.
- Tüm ürünlerimiz kutu bazlı sipariş alınır ve sevk edilir.
- Ürünlerin montajı bağlantı şemasına ve iş sağlığı ve güvenliği talimatlarına uygun yapılmalıdır.
- Talimatlara uyulmaması halinde doğabilecek sorunlardan üretici firma sorumlu değildir.



ALÇAK GERİLİM ŞALT ÜRÜNLERİ

Otomatik Sigortalar

NXB-63S Serisi Otomatik Sigortalar 4,5 kA B Eğrisi | Hızlı Karakterli

1 Kutup

●○○○



In (A) 230/400 V AC 50/60 Hz	Sipariş Kodu	Liste Fiyatı (€)	Kutu Adedi	Koli Adedi
1	296691	4,67	12	180
2	296692	4,67	12	180
3	296693	4,67	12	180
4	296694	4,67	12	180
6	296695	4,67	12	180
10	296696	4,11	12	180
16	296697	4,11	12	180
20	296698	4,11	12	180
25	296699	4,11	12	180
32	296700	4,90	12	180
40	296701	5,28	12	180
50	296702	6,00	12	180
63	296703	6,49	12	180

2 Kutup

●●○○



In (A) 230/400 V AC 50/60 Hz	Sipariş Kodu	Liste Fiyatı (€)	Kutu Adedi	Koli Adedi
1	296769	12,14	6	90
2	296770	12,14	6	90
3	296771	12,14	6	90
4	296772	12,71	6	90
6	296773	12,14	6	90
10	296774	10,92	6	90
16	296775	10,92	6	90
20	296776	10,92	6	90
25	296777	10,92	6	90
32	296778	12,24	6	90
40	296779	13,04	6	90
50	296780	13,61	6	90
63	296781	14,10	6	90

3 Kutup

●●●○



In (A) 230/400 V AC 50/60 Hz	Sipariş Kodu	Liste Fiyatı (€)	Kutu Adedi	Koli Adedi
1	296808	17,81	4	60
2	296809	17,81	4	60
3	296810	17,81	4	60
4	296811	17,81	4	60
6	296812	17,81	4	60
10	296813	15,19	4	60
16	296814	15,19	4	60
20	296815	15,19	4	60
25	296816	15,19	4	60
32	296817	16,56	4	60
40	296818	17,13	4	60
50	296819	20,65	4	60
63	296820	22,86	4	60

4 Kutup

●●●●



In (A) 230/400 V AC 50/60 Hz	Sipariş Kodu	Liste Fiyatı (€)	Kutu Adedi	Koli Adedi
1	296886	25,06	3	45
2	296887	25,06	3	45
3	296888	25,06	3	45
4	296889	25,06	3	45
6	296890	25,06	3	45
10	296891	21,66	3	45
16	296892	21,66	3	45
20	296893	21,66	3	45
25	296894	21,66	3	45
32	296895	23,25	3	45
40	296896	26,88	3	45
50	296897	29,98	3	45
63	296898	33,83	3	45

*Otomatik sigortalar kutu bazlı sipariş alınır ve sevk edilir.

Otomatik Sigortalar

NXB-63S Serisi Otomatik Sigortalar 4,5 kA C Eğrisi | Yavaş Karakterli

1 Kutup

●○○○



In (A) 230/400 V AC 50/60 Hz	Sipariş Kodu	Liste Fiyatı (€)	Kutu Adedi	Koli Adedi
1	296704	4,67	12	180
2	296705	4,67	12	180
3	296706	4,67	12	180
4	296707	4,67	12	180
6	296708	4,67	12	180
10	296709	4,11	12	180
16	296710	4,11	12	180
20	296711	4,11	12	180
25	296712	4,11	12	180
32	296713	4,90	12	180
40	296714	5,28	12	180
50	296715	6,00	12	180
63	296716	6,49	12	180

2 Kutup

●●○○



1	296782	12,14	6	90
2	296783	12,14	6	90
3	296784	12,14	6	90
4	296785	12,71	6	90
6	296786	12,14	6	90
10	296787	10,92	6	90
16	296788	10,92	6	90
20	296789	10,92	6	90
25	296790	10,92	6	90
32	296791	12,24	6	90
40	296792	13,04	6	90
50	296793	13,61	6	90
63	296794	14,10	6	90

3 Kutup

●●●○



1	296821	17,81	4	60
2	296822	17,81	4	60
3	296823	17,81	4	60
4	296824	17,81	4	60
6	296825	17,81	4	60
10	296826	15,19	4	60
16	296827	15,19	4	60
20	296828	15,19	4	60
25	296829	15,19	4	60
32	296830	16,56	4	60
40	296831	17,13	4	60
50	296832	20,65	4	60
63	296833	22,86	4	60

4 Kutup

●●●●



1	296899	25,06	3	45
2	296900	25,06	3	45
3	296901	25,06	3	45
4	296902	25,06	3	45
6	296903	25,06	3	45
10	296904	21,66	3	45
16	296905	21,66	3	45
20	296906	21,66	3	45
25	296907	21,66	3	45
32	296908	23,25	3	45
40	296909	26,88	3	45
50	296910	29,98	3	45
63	296911	33,83	3	45

*Otomatik sigortalar kutu bazlı sipariş alınır ve sevk edilir.

Otomatik Sigortalar

NB7 Serisi Otomatik Sigortalar 6 kA B Eğrisi | Hızlı Karakterli

1 Kutup

●○○○



In (A) 230/400 V AC 50/60 Hz	Sipariş Kodu	Liste Fiyatı (€)	Kutu Adedi	Koli Adedi
1	192160	6,74	12	180
2	192161	6,74	12	180
3	192162	6,74	12	180
4	192163	6,74	12	180
6	192164	5,90	12	180
10	192165	4,78	12	180
16	192166	4,80	12	180
20	192167	4,80	12	180
25	192168	4,80	12	180
32	192169	5,82	12	180
40	192170	7,05	12	180

2 Kutup

●●○○



In (A) 230/400 V AC 50/60 Hz	Sipariş Kodu	Liste Fiyatı (€)	Kutu Adedi	Koli Adedi
1	192199	17,80	6	90
2	192200	17,80	6	90
3	192201	17,80	6	90
4	192202	17,80	6	90
6	192203	15,70	6	90
10	192204	15,70	6	90
16	192205	15,70	6	90
20	192206	15,70	6	90
25	192207	15,70	6	90
32	192208	16,73	6	90
40	192209	17,76	6	90

3 Kutup

●●●○



In (A) 230/400 V AC 50/60 Hz	Sipariş Kodu	Liste Fiyatı (€)	Kutu Adedi	Koli Adedi
1	192238	25,00	4	60
2	192239	25,00	4	60
3	192240	25,00	4	60
4	192241	25,00	4	60
6	192242	20,48	4	60
10	192243	20,48	4	60
16	192244	20,48	4	60
20	192245	20,48	4	60
25	192246	20,48	4	60
32	192247	22,58	4	60
40	192248	25,71	4	60

4 Kutup

●●●●



In (A) 230/400 V AC 50/60 Hz	Sipariş Kodu	Liste Fiyatı (€)	Kutu Adedi	Koli Adedi
1	192277	37,14	3	45
2	192278	37,14	3	45
3	192279	37,14	3	45
4	192280	37,14	3	45
6	192281	31,73	3	45
10	192282	30,43	3	45
16	192283	30,43	3	45
20	192284	30,43	3	45
25	192285	30,43	3	45
32	192286	32,68	3	45
40	192287	36,68	3	45

*Otomatik sigortalar kutu bazlı sipariş alınır ve sevk edilir.

Otomatik Sigortalar

NB7 Serisi Otomatik Sigortalar 6 kA C Eğrisi | Yavaş Karakterli

1 Kutup

●○○○



In (A) 230/400 V AC 50/60 Hz	Sipariş Kodu	Liste Fiyatı (€)	Kutu Adedi	Koli Adedi
1	192173	6,74	12	180
2	192174	6,74	12	180
3	192175	6,74	12	180
4	192176	6,74	12	180
6	192177	5,90	12	180
10	192178	4,78	12	180
16	192179	4,80	12	180
20	192180	4,80	12	180
25	192181	4,80	12	180
32	192182	5,82	12	180
40	192183	7,05	12	180
50	179624	9,74	12	180
63	179626	10,27	12	180

2 Kutup

●●○○



1	192212	17,80	6	90
2	192213	17,80	6	90
3	192214	17,80	6	90
4	192215	17,80	6	90
6	192216	15,70	6	90
10	192217	15,70	6	90
16	192218	15,70	6	90
20	192219	15,70	6	90
25	192220	15,70	6	90
32	192221	16,73	6	90
40	192222	17,76	6	90
50	179666	29,18	6	90
63	179668	32,15	6	90

3 Kutup

●●●○



1	192251	25,00	4	60
2	192252	25,00	4	60
3	192253	25,00	4	60
4	192254	25,00	4	60
6	192255	20,48	4	60
10	192256	20,48	4	60
16	192257	20,48	4	60
20	192258	20,48	4	60
25	192259	20,48	4	60
32	192260	22,58	4	60
40	192261	25,71	4	60
50	179708	33,71	4	60
63	179710	41,92	4	60

4 Kutup

●●●●



1	192290	37,14	3	45
2	192291	37,14	3	45
3	192292	37,14	3	45
4	192293	37,14	3	45
6	192294	31,73	3	45
10	192295	30,43	3	45
16	192296	30,43	3	45
20	192297	30,43	3	45
25	192298	30,43	3	45
32	192299	32,68	3	45
40	192300	36,68	3	45
50	179750	52,10	3	45
63	179752	55,84	3	45

*Otomatik sigortalar kutu bazlı sipariş alınır ve sevk edilir.
*NB7 grubunda 50A ve 63A ürünler NB1 serisi olarak sevk edilmektedir.

Otomatik Sigortalar

NB1-63H Serisi Otomatik Sigortalar 10 kA C Eğrisi | Yavaş Karakterli

1 Kutup

●○○○



In (A) 230/400 V AC 50/60 Hz	Sipariş Kodu	Liste Fiyatı (€)	Kutu Adedi	Koli Adedi
1	179781	11,91	12	180
2	179785	11,91	12	180
3	179788	11,91	12	180
4	179790	11,91	12	180
6	179793	9,87	12	180
10	179782	9,35	12	180
16	179784	9,35	12	180
20	179786	9,35	12	180
25	179787	9,35	12	180
32	179789	9,54	12	180
40	179791	10,95	12	180
50	179792	12,03	12	180
63	179794	13,58	12	180

2 Kutup

●●○○



1	179823	28,81	6	90
2	179827	28,81	6	90
3	179830	28,81	6	90
4	179832	28,81	6	90
6	179835	29,05	6	90
10	179824	25,00	6	90
16	179826	25,00	6	90
20	179828	25,00	6	90
25	179829	25,00	6	90
32	179831	29,05	6	90
40	179833	30,01	6	90
50	179834	33,94	6	90
63	179836	37,99	6	90

3 Kutup

●●●○



1	179865	41,56	4	60
2	179869	41,56	4	60
3	179872	41,56	4	60
4	179874	41,56	4	60
6	179877	32,62	4	60
10	179866	30,24	4	60
16	179868	30,24	4	60
20	179870	30,24	4	60
25	179871	32,15	4	60
32	179873	33,46	4	60
40	179875	35,61	4	60
50	179876	39,06	4	60
63	179878	46,20	4	60

4 Kutup

●●●●



1	179907	56,09	3	45
2	179911	56,09	3	45
3	179914	56,09	3	45
4	179916	56,09	3	45
6	179919	45,37	3	45
10	179908	41,96	3	45
16	179910	41,96	3	45
20	179912	41,96	3	45
25	179913	41,96	3	45
32	179915	42,07	3	45
40	179917	40,30	3	45
50	179918	64,06	3	45
63	179920	71,91	3	45

*Otomatik sigortalar kutu bazlı sipariş alınır ve sevk edilir.

Otomatik Sigortalar

DZ158 Serisi Otomatik Sigortalar 10 kA C Eğrisi | Yavaş Karakterli

		In (A) 230/400 V AC 50/60 Hz	Sipariş Kodu	Liste Fiyatı (€)	Kutu Adedi	Koli Adedi
1 Kutup ●○○○		63	158088	25,75	12	108
		80	158089	26,88	12	108
		100	158087	29,94	12	108
		125	158107	48,20	12	108
2 Kutup ●●○○		63	158091	50,35	6	54
		80	158092	50,93	6	54
		100	158090	52,07	6	54
		125	158108	62,37	6	54
3 Kutup ●●●○		63	158094	57,15	4	36
		80	158095	84,93	4	36
		100	158093	89,70	4	36
		125	158109	98,89	4	36
4 Kutup ●●●●		63	158097	113,40	3	27
		80	158098	116,80	3	27
		100	158096	120,20	3	27
		125	158110	165,56	3	27

*Otomatik sigortalar kutu bazlı sipariş alınır ve sevk edilir.
*NB1 Serisi ve DZ158 Serisi Otomatik Sigortalar DC60V'ta da çalışabilmektedir.

Aksesuarlar NXB / NB1 / DZ158 Serileri Otomatik Sigortalar

	Ürün Tanımı	Uyumlu Olduğu Kasa	Sipariş Kodu	Liste Fiyatı (€)	Kutu Adedi	Koli Adedi
	AX-X1 Yardımcı Kontak 1NA+1NK	NXB-63(S)(H)	814991	12,89	12	180
	AL-X1 Alarm Kontağı 1NA+1NK	NXB-63(S)(H)	814990	12,89	12	180
	SHT-X1 Açtırma Bobini, 24 V/48 V AC/DC	NXB-63(S)(H)	814988	18,84	8	120
	SHT-X1 Açtırma Bobini, 230 V/400 V AC	NXB-63(S)(H)	814989	18,84	8	120
	OVT-X1 Aşırı Gerilim Bobini 280 V AC	NXB-63(S)(H)	814986	27,98	8	120
	UVT-X1 Düşük Gerilim Bobini, 160 V AC	NXB-63(S)(H)	814987	27,98	8	120
	OUVT-X1 Aşırı/Düşük Gerilim Bobini	NXB-63(S)(H)	814985	35,54	8	120
	LMI-XB Mekanik Kilit	NXB-63(S)(H)	391935	9,27	8	128
	S9 Açtırma Bobini 220/380 V	NB1-63(H)	184986	29,19	9	135
	S9 Açtırma Bobini 24 V AC/DC	NB1-63(S)(H)	184985	29,19	9	135
	S9 Açtırma Bobini 48 V AC/DC	NB1-63(H)	184984	29,19	9	135
	V9 Düşük Gerilim Bobini 220/380 V	NB1-63(H)	184974	42,85	9	135
	F9 Yardımcı Kontak Bloğu 3A 1NA+1NK	NB1-63(H)	184994	21,71	14	210
	F9J Alarm Kontağı 3A, 1NA+1NK	NB1-63(H)	184996	21,71	14	210
	AX-1 Yardımcı Kontak Bloğu, 3A, 1NA + 1NK	DZ158	543913	20,57	12	180

Kaçak Akım Koruma Röleleri

NL1 Serisi Kaçak Akım Koruma Röleleri
AC Tipi | 6 kA | 230/400 V AC 50/60 Hz

AC Tip | AC akımın kullanıldığı elektriksel sistemlerde oluşan kaçak akıma karşı koruma sağlar. Genellikle konutlar ve iş yerleri gibi çeşitli uygulamalarda kullanılabilir.

2 Kutup **Tekli Bara**



Kutup Sayısı	Anma Kaçak Akımı (IΔn)	In (A)	Sipariş Kodu	Liste Fiyatı (€)	Kutu Adedi	Koli Adedi
2 Kutup	30mA	25A	200302	35,01	1	90
		32A	200360	35,06	1	90
		40A	200307	35,13	1	90
		63A	200312	45,72	1	90
		80A	200277	54,30	1	90
		100A	200278	65,49	1	90
	300mA	25A	200301	34,77	1	90
		40A	200306	34,51	1	90
		63A	200311	45,46	1	90
		80A	200281	53,34	1	90
		100A	200282	60,47	1	90

4 Kutup **Tekli Bara**



Kutup Sayısı	Anma Kaçak Akımı (IΔn)	In (A)	Sipariş Kodu	Liste Fiyatı (€)	Kutu Adedi	Koli Adedi
4 Kutup	30mA	25A	200316	48,15	1	36
		32A	200602	47,46	1	36
		40A	200320	48,70	1	36
		63A	200325	66,34	1	36
	300mA	25A	200315	47,75	1	36
		40A	200319	48,59	1	36
		63A	200324	62,09	1	36
		80A	200760	79,12	1	36
		100A	200758	88,12	1	36

2 Kutup **Çiftli Bara**



Kutup Sayısı	Anma Kaçak Akımı (IΔn)	In (A)	Sipariş Kodu	Liste Fiyatı (€)	Kutu Adedi	Koli Adedi
2 Kutup	30mA	25A	200212	35,01	1	90
		32A	527230	35,06	1	90
		40A	200213	35,13	1	90
		63A	200214	45,72	1	90
	300mA	25A	200218	34,77	1	90
		32A	527250	34,87	1	90
		40A	200219	34,51	1	90
		63A	200220	45,46	1	90

4 Kutup **Çiftli Bara**



Kutup Sayısı	Anma Kaçak Akımı (IΔn)	In (A)	Sipariş Kodu	Liste Fiyatı (€)	Kutu Adedi	Koli Adedi
4 Kutup	30mA	25A	200223	48,15	1	36
		32A	527335	47,46	1	36
		40A	200224	48,70	1	36
		63A	200225	66,34	1	36
		80A	397616	83,55	1	36
		100A	397617	91,48	1	36
	300mA	25A	200229	47,75	1	36
		32A	527355	48,42	1	36
		40A	200230	49,06	1	36
		63A	200231	62,09	1	36

AC Tipi | 10 kA | 230/400 V AC 50/60 Hz

AC Tip | AC akımın kullanıldığı elektriksel sistemlerde oluşan kaçak akıma karşı koruma sağlar. Genellikle konutlar ve iş yerleri gibi çeşitli uygulamalarda kullanılabilir.

2 Kutup **Tekli Bara**



2 Kutup	30mA	25A	200513	41,43	1	90
		40A	200514	41,67	1	90
		63A	200515	44,06	1	90
	300mA	25A	200530	42,63	1	90
		40A	200436	42,86	1	90
		63A	200437	45,24	1	90

4 Kutup **Tekli Bara**



4 Kutup	30mA	25A	200516	66,88	1	36
		32A	301103	66,15	1	36
		40A	200517	67,62	1	36
		63A	200518	75,47	1	36
	300mA	25A	200599	63,95	1	36
		40A	200442	64,30	1	36
		63A	200443	68,94	1	36

Kaçak Akım Koruma Röleleri

A Tipi | 6 kA | 230/400 V AC 50/60 Hz

A Tip | AC ve DC akımların birlikte kullanıldığı hassas elektriksel sistemlerde oluşan kaçak akıma karşı koruma sağlar. Asansör, veri merkezleri, UPS gibi çeşitli uygulamalarda kullanılabilir.

2 Kutup Tekli Bara ●●○○



4 Kutup Tekli Bara ●●●●



Kutup Sayısı	Anma Kaçak Akımı (IΔn)	In (A)	Sipariş Kodu	Liste Fiyatı (€)	Kutu Adedi	Koli Adedi
2 Kutup	30mA	25A	200303	48,34	1	90
		40A	200308	48,81	1	90
		63A	200313	51,08	1	90
		80A	397604	73,47	1	90
		100A	397605	77,52	1	90
	300mA	25A	200393	49,90	1	90
		40A	200395	50,01	1	90
		63A	200397	52,51	1	90
		80A	397608	69,54	1	90
		100A	397609	73,47	1	90
4 Kutup	30mA	25A	200317	63,63	1	36
		40A	200321	65,00	1	36
		63A	200403	82,16	1	36
		80A	397610	111,57	1	36
		100A	397611	116,81	1	36
	300mA	25A	200511	60,72	1	36
		40A	200400	63,11	1	36
		63A	200402	79,55	1	36
		80A	397614	105,02	1	36
		100A	397615	110,26	1	36

A Tipi | 10 kA | 230/400 V AC 50/60 Hz

A Tip | AC ve DC akımların birlikte kullanıldığı hassas elektriksel sistemlerde oluşan kaçak akıma karşı koruma sağlar. Asansör, veri merkezleri, UPS gibi çeşitli uygulamalarda kullanılabilir.

2 Kutup Tekli Bara ●●○○



4 Kutup Tekli Bara ●●●●



2 Kutup Çiftli Bara ●●○○



4 Kutup Çiftli Bara ●●●●



Kutup Sayısı	Anma Kaçak Akımı (IΔn)	In (A)	Sipariş Kodu	Liste Fiyatı (€)	Kutu Adedi	Koli Adedi
2 Kutup	30mA	25A	200756	52,28	1	90
		40A	200506	52,51	1	90
		63A	200532	55,48	1	90
	300mA	25A	200613	51,08	1	90
		40A	200614	51,44	1	90
		63A	200615	54,66	1	90
4 Kutup	30mA	25A	200605	67,04	1	36
		40A	200533	71,33	1	36
		63A	200534	81,68	1	36
	300mA	25A	200604	65,14	1	36
		40A	200658	68,71	1	36
		63A	200639	79,30	1	36
2 Kutup	30mA	25A	200584	52,28	1	90
		32A	527451	52,41	1	90
		40A	200362	52,51	1	90
		63A	200363	55,48	1	90
	300mA	25A	200585	51,08	1	90
		32A	527471	51,27	1	90
		40A	200586	51,44	1	90
		63A	200587	54,66	1	90
4 Kutup	30mA	25A	200368	66,57	1	36
		32A	527556	66,78	1	36
		40A	200364	68,31	1	36
		63A	200365	81,68	1	36
	300mA	25A	200372	65,14	1	36
		32A	527576	66,93	1	36
		40A	200366	68,71	1	36
		63A	200367	79,30	1	36

Kaçak Akım Koruma Röleleri

NL1 Serisi Kaçak Akım Koruma Röleleri
A-G Gecikmeli/Selektif Tip | 6 kA | 230/400 V AC 50/60 Hz

A-G Tip | AC ve DC akımların birlikte kullanıldığı hassas elektriksel sistemlerde oluşan kaçak akıma karşı 10 ms ~ 300 ms gecikme süreli koruma sağlar. Asansör, veri merkezleri, UPS gibi çeşitli uygulamalarda kullanılabilir.

2 Kutup ●●○○

Tekli Bara



4 Kutup ●●●●

Tekli Bara



Kutup Sayısı	Anma Kaçak Akımı (IΔn)	In (A)	Sipariş Kodu	Liste Fiyatı (€)	Kutu Adedi	Koli Adedi
2 Kutup	30mA	40A	200536	58,11	1	90
		63A	200539	59,78	1	90
	300mA	40A	200538	57,26	1	90
		63A	200541	58,42	1	90
4 Kutup	30mA	40A	200542	104,55	1	36
		63A	200545	112,53	1	36
	300mA	40A	200544	79,46	1	36
		63A	200547	91,35	1	36

NL1 Serisi Kaçak Akım Koruma Röleleri
A-G Gecikmeli/Selektif Tip | 10 kA | 230/400 V AC 50/60 Hz

A-G Tip | AC ve DC akımların birlikte kullanıldığı hassas elektriksel sistemlerde oluşan kaçak akıma karşı 10 ms ~ 300 ms gecikme süreli koruma sağlar. Asansör, veri merkezleri, UPS gibi çeşitli uygulamalarda kullanılabilir.

2 Kutup ●●○○

Tekli Bara



4 Kutup ●●●●

Tekli Bara



Kutup Sayısı	Anma Kaçak Akımı (IΔn)	In (A)	Sipariş Kodu	Liste Fiyatı (€)	Kutu Adedi	Koli Adedi
2 Kutup	30mA	40A	200560	59,90	1	90
		63A	200563	61,68	1	90
	300mA	40A	200562	58,99	1	90
		63A	200565	60,27	1	90
4 Kutup	30mA	40A	200566	107,88	1	36
		63A	200569	116,10	1	36
	300mA	40A	200568	81,98	1	36
		63A	200571	94,13	1	36



GL1 Otomatik Yeniden Kapama Ünitesi

Ürün Tanımı	Fonksiyon	Yardımcı Kontak	Besleme Gerilimi	Haberleşme	Sipariş Kodu	Liste Fiyatı (€)	Kutu Adedi	Koli Adedi
GL1 Otomatik Kapama Ünitesi	Kendinden Kurma	1 NK	230VAC	Modbus RTU	500100	179,85	1	1

Kaçak Akım Korumalı Otomatik Sigortalar

NB1L Serisi Kaçak Akım Korumalı Sigortalar | 6 kA C Eğrisi Yavaş Karakterli

1 + N Kutup

●○○○
N



Anma Kacak Akım (IΔn)	In (A) 230/400 V AC 50/60 Hz	Sipariş Kodu	Liste Fiyatı (€)	Kutu Adedi	Koli Adedi
30 mA	2	203495	58,32	6	90
	4	203496	58,32	6	90
	6	203292	58,32	6	90
	10	203293	58,32	6	90
	13	203294	58,32	6	90
	16	203295	58,32	6	90
	20	203296	58,32	6	90
	25	203297	58,32	6	90
	32	203298	62,76	6	90
	40	203299	62,76	6	90
300 mA	2	203503	54,88	6	90
	4	203504	54,88	6	90
	6	203324	54,88	6	90
	10	203325	54,88	6	90
	13	203326	54,88	6	90
	16	203327	54,88	6	90
	20	203328	54,88	6	90
	25	203329	54,88	6	90
	32	203330	58,44	6	90
	40	203331	58,44	6	90

3 + N Kutup

●●●○
N



30 mA	1	198059	89,95	1	27
	2	198071	89,95	1	27
	3	198083	89,95	1	27
	4	198091	89,95	1	27
	6	198099	89,95	1	27
	10	198063	89,95	1	27
	16	198067	89,95	1	27
	20	198075	89,95	1	27
	25	198079	89,95	1	27
	32	198087	92,87	1	27
	40	198095	92,87	1	27
300 mA	1	198057	86,90	1	27
	2	198069	86,90	1	27
	3	198081	86,90	1	27
	4	198089	86,90	1	27
	6	198097	86,90	1	27
	10	198061	86,90	1	27
	16	198065	86,90	1	27
	20	198073	86,90	1	27
	25	198077	86,90	1	27
	32	198085	89,95	1	27
	40	198093	89,95	1	27

*Kaçak akım korumalı sigortalar, kaçak akım rölesi ve otomatik sigortadan oluşan ürünlerdir.
*1+N kutuplu ürünlerin genişliği 36mm'dir. 3+N ürünlerin genişliği ise 108mm'dir.

Ark Hatası Algılama Cihazları ve Pano Prizleri

NB4LE-AFD Serisi Ark Hatası Algılama Cihazları
A Tipi | 6 kA | 230/400 V AC 50/60 Hz

2 Kutup



Anma Kaçak Akımı (IΔn)	Açma Eğrisi	In (A)	Sipariş Kodu	Liste Fiyatı (€)	Kutu Adedi	Koli Adedi
30mA	B	6	335341	150,15	4	60
		10	335342	150,15	4	60
		13	335343	150,15	4	60
		16	335344	150,15	4	60
		20	335345	150,15	4	60
		25	335346	150,15	4	60
		32	335347	150,15	4	60
	C	6	335353	150,15	4	60
		10	335354	150,15	4	60
		13	335355	150,15	4	60
		16	335356	150,15	4	60
		20	335357	150,15	4	60
		25	335358	150,15	4	60
		32	335359	150,15	4	60



Power Plug Serisi Pano Prizleri

Ürün Tanımı	Sipariş Kodu	Liste Fiyatı (€)	Kutu Adedi
Power Plug Serisi Ray Tipi Topraklı Pano Prizi	502979	5,94	10
Power Plug Serisi Ray Tipi Topraklı LED'li Pano Prizi	502980	9,34	10
Power Plug Serisi Ray Tipi Topraklı Fransız Pano Prizi (UPS)	502981	9,34	10

Alçak Gerilim Parafudrları

SPD-CT Serisi Alçak Gerilim Parafudrları

Tip 1 (Sayaç Öncesi, Ana Dağıtım Panosu)
Tip 2 (Sayaç Sonrası Tali Pano)
Tip 1+2 (Sayaç Öncesi, Ana Dağıtım Panosu)



Ürün Tanımı	Tip	Kutup Sayısı	Iimp L-N / N-PE	In (kA)	Imax (kA)	Gerilim Koruma Seviyesi Up (kV)	Çalışma Gerilimi Uc (V)	Sipariş Kodu	Liste Fiyatı (€)	Kutu Adedi	Koli Adedi
SPD-CT T1 + T2	Tip 1+2	3 Kutup+ Nötr	25 kA	100 kA	150 kA	2,5	385	502995	417,52	1	1
SPD-CT T1 275 3P + N	1	3 Kutup + Nötr	25 kA / 100 kA			2,5	275	500954	374,87	1	1
SPD-CT T1 + T2 320 3P + N	1+2	3 Kutup + Nötr	12,5 kA / 25 kA	20 kA	100 kA	1,5	320	500955	208,66	1	1
SPD-CT T1 + T2 320 1P + N	1+2	1 Kutup + Nötr	12,5 kA / 25 kA	20 kA	60 kA	1,5	320	500956	113,05	1	1
SPD-CT T1 + T2 385 3P + N	1+2	3 Kutup + Nötr	50 kA L-N / 100 kA N-PE	50 kA L-N / 100 kA N-PE	75 kA L-N / 160 kA N-PE	1,8	385	500957	416,13	1	1
SPD-CT T1 + T2 385 1P + N	1+2	1 Kutup + Nötr	50 kA L-N / 100 kA N-PE	50 kA L-N / 100 kA N-PE	75 kA L-N / 160 kA N-PE	1,8	385	500958	238,13	1	1
SPD-CT T2 275 3P + N	2	3 Kutup + Nötr		20	40	1,5	275	500959	124,96	1	1
SPD-CT T2 275 1P + N	2	1 Kutup + Nötr		20	40	1,5	275	500960	71,33	1	1

Darbe Akım Anahtarları ve Sessiz Kontaktörler



NJMC1 Serisi Darbe Akım Anahtarları

	In (A)	Bobin Gerilimi (AC)	Bobin Gerilimi (DC)	Sipariş Kodu	Liste Fiyatı (€)	Kutu Adedi	Koli Adedi
1 Kutup	16	220		657012	31,48	12	180
	16		24	657011	31,48	12	180
	32	220		657014	43,60	12	180
	32		24	657013	43,60	12	180
2 Kutup	16	220		657052	38,37	12	180
	16		24	657051	38,37	12	180
	32	220		657061	51,44	6	90
	32		24	657060	51,44	6	90
3 Kutup	16	220		657055	57,50	6	90
	16		24	657054	57,50	6	90
	32	220		657064	65,58	4	60
	32		24	657063	65,58	4	60
4 Kutup	16	220		657058	68,07	6	90
	16		24	657057	68,07	6	90
	32	220		657067	84,70	3	45
	32		24	657066	84,70	3	45



NCH8 Serisi 220/230 V AC Sessiz Kontaktörler

	AC-1 Akımı (A)	Kontak Dizilimi	Sipariş Kodu	Liste Fiyatı (€)	Kutu Adedi	Koli Adedi
1 Kutup	20	1 NK	256245	19,69	10	120
	20	1 NA	256247	19,69	10	120
	25	1 NK	256241	20,44	10	120
	25	1 NA	256243	20,44	10	120
2 Kutup	20	2 NA	256054	26,17	10	120
	20	1 NA + 1 NK	256052	26,17	10	120
	20	2 NK	256053	26,17	10	120
	25	2 NA	256235	26,80	10	120
	25	1 NA + 1 NK	256237	26,80	10	120
	25	2 NK	256239	26,80	10	120
	40	2 NA	256081	68,05	6	72
	40	1 NA + 1 NK	256083	68,05	6	72
	40	2 NK	256209	68,05	6	72
	63	2 NA	256093	85,12	6	72
	63	1 NA + 1 NK	256095	85,12	6	72
	63	2 NK	256211	85,12	6	72
4 Kutup	20	4 NA	256085	32,77	6	72
	20	2 NA + 2 NK	256087	32,77	6	72
	20	3 NA + 1 NK	256175	32,77	6	72
	25	4 NA	256089	41,88	6	72
	25	2 NA + 2 NK	256091	41,88	6	72
	25	3 NA + 1 NK	256173	41,88	6	72
	40	4 NA	256099	73,66	4	48
	40	2 NA + 2 NK	256215	73,66	4	48
	40	3 NA + 1 NK	256213	73,66	4	48
	63	4 NA	256101	89,61	4	48
	63	3 NA + 1 NK	256217	89,61	4	48
	63	2 NA + 2 NK	256219	89,61	4	48

Zaman Saatleri



NKG3 Dijital Zaman Saati

Ürün Tanımı		Sipariş Kodu	Liste Fiyatı (€)	Kutu Adedi	Koli Adedi
NKG3 - 16 Program, 1 Enversör Kontak, 220 VAC 50/60 Hz		310024	89,03	1	60
Zaman Hassasiyeti	< 2 Saniye				
Zaman Rezervi	1 dakika - 168 saat				
Mekanik Ömür	> 30.000				
Elektriksel Ömür	> 10.000				
Montaj Tip	Raya Montaj				
Gösterge	Dijital Ekran				



NKG4-B Analog Zaman Saati

Programlama Tipi	Anahtarlama Süresi ve Aralık Tipi	Batarya	Program Süresi	Kontak Tipi	Sipariş Kodu	Liste Fiyatı (€)	Kutu Adedi	Koli Adedi
Dikey Kadran - Günlük	15 Dakika / 1 Tırnak	100 Saat Rezervli	24 Saat	1 NA	472002	31,20	1	200



CHD Serisi Astronomik Zaman Rölesi

Ürün Tanımı 230 V AC 50 Hz		Sipariş Kodu	Liste Fiyatı (€)	Kutu Adedi	Koli Adedi
CHD Serisi Astronomik Zaman Rölesi - 230 VAC 50 Hz		500879	138,53	1	10
Zaman Hassasiyeti	≤ ± 1 sn/gün				
Kontak Sayısı ve Akımı	2 x 16 A				
Montaj Tip	Raya Montaj				
Gösterge	Dijital Ekran				

DIN Rayı Sinyal Lambaları ve Butonlar



YENİ

ND9 Serisi DIN Rayı LED Sinyal Lambaları

Ürün Tanımı	Renk	Besleme Gerilimi (V AC)	Sipariş Kodu	Liste Fiyatı (€)	Kutu Adedi
ND9-1/B 230V	Mavi	230	594123	6,98	12
ND9-1/230V	Yeşil	230	594108	6,98	12
ND9-1/R 230V	Kırmızı	230	594113	6,98	12
ND9-1/W 230V	Beyaz	230	594128	6,98	12
ND9-1/Y 230V	Sarı	230	594118	6,98	12



YENİ

NP9 Serisi DIN Rayı Tipi Butonlar

Ürün Tanımı	Renk	Kontak	Sipariş Kodu	Liste Fiyatı (€)	Kutu Adedi
NP9-11/1(WITHOUT 1NO+1NC GRN)	Yeşil	1 NA + 1 NK	584067	11,42	12
NP9-11/2(WITHOUT 1NO+1NC red)	Kırmızı	1 NA + 1 NK	584068	11,42	12



YENİ

NZK Serisi DIN Rayı Tipi Seçici Anahtarlar

0-1 Seçici Anahtarlar

	Ürün Tanımı	Anma Akımı (A)	Anma Gerilimi (V AC)	Sipariş Kodu	Liste Fiyatı (€)	Kutu Adedi	Koli Adedi
1 Kutup	NZK2-32/1 1P	32	250	643002	15,35	12	180
2 Kutup	NZK2-32/2 2P	32	250	643003	30,62	6	90



YENİ

NZK Serisi DIN Rayı Tipi Seçici Anahtarlar

1-0-2 Seçici Anahtarlar

	Ürün Tanımı	Anma Akımı (A)	Anma Gerilimi (V AC)	Sipariş Kodu	Liste Fiyatı (€)	Kutu Adedi	Koli Adedi
1 Kutup	NZK1-32/1 1P	32	250	643000	15,49	12	180
2 Kutup	NZK1-32/2 2P	32	250	643001	30,91	6	90

Yük Ayırıcılar

NH4 Serisi DIN Rayı Tip Yük Ayırıcıları

		In (A) 230/400 V AC 50/60 Hz	Sipariş Kodu	Liste Fiyatı (€)	Kutu Adedi	Koli Adedi
1 Kutup ●○○○		32	398037	7,75	12	180
		63	398038	8,16	12	180
		100	398036	12,02	12	180
		125	398032	13,98	12	180
2 Kutup ●●○○		32	398040	16,64	6	90
		63	398041	18,68	6	90
		100	398039	21,85	6	90
		125	398033	23,12	6	90
3 Kutup ●●●○		32	398043	21,09	4	60
		63	398044	23,64	4	60
		100	398042	28,84	4	60
		125	398034	31,76	4	60
4 Kutup ●●●●		32	398046	28,20	3	45
		63	398047	31,51	3	45
		100	398045	39,39	3	45
		125	398035	41,67	3	45

NM8N Serisi Ekranlı Ayarlı Termik Manyetik Şalter

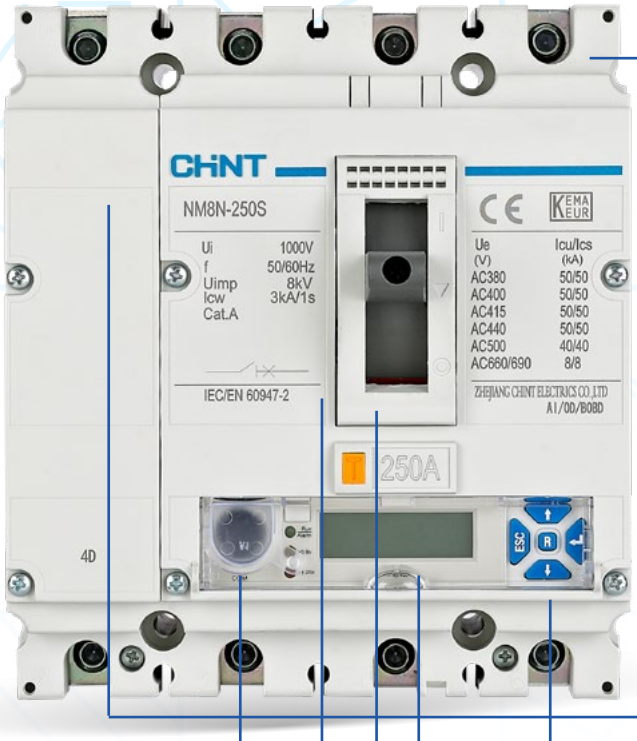

- 16A...1600A Anma Akımı
- LSIG Koruma
- LCD Ekran
- Evrensel Tuş Takımı
- 3 veya 4 Kutup Seçenekleri
- MODBUS Haberleşme Arayüzü
- Hassas Ayarlanabilir Termik ve Manyetik Akım Koruma

NM8N Serisi LCD ekranlı ürünler hakkında detaylı bilgi ve güncel fiyatlar için lütfen bizimle iletişime geçiniz.

Yük Ayırıcılar

RT28 Serisi Kartuş Sigortalar ve Yuvaları



	Kutup Sayısı	Sipariş Kodu	Liste Fiyatı (€)	Kutu Adedi	Koli Adedi
10 x 38 mm Sigorta Yuvası	1	520484	4,50	12	240
	2	520485	9,32	6	120
	3	520486	13,18	4	80



	Akım (A)	Sipariş Kodu	Liste Fiyatı (€)	Kutu Adedi	Koli Adedi
gG / gL Silindirik Sigortalar 500 V AC (10 x 38 mm)	2	520474	1,10	10	2400
	4	520475	1,10	10	2400
	6	520476	1,10	10	2400
	10	520478	1,10	10	2400
	16	520480	1,10	10	2400
	20	520481	1,10	10	2400
	25	520482	1,10	10	2400
	32	520483	1,12	10	2400



	Kutup Sayısı	Sipariş Kodu	Liste Fiyatı (€)	Kutu Adedi	Koli Adedi
14 x 51 mm Sigorta Yuvası	1	520512	11,02	6	108
	2	520513	22,11	3	54
	3	520514	34,94	2	36



	Akım (A)	Sipariş Kodu	Liste Fiyatı (€)	Kutu Adedi	Koli Adedi
gG / gL Silindirik Sigortalar 500 V AC (14 x 51 mm)	10	520489	2,47	10	1000
	16	520490	2,59	10	1000
	20	520491	2,59	10	1000
	25	520492	2,59	10	1000
	32	520493	2,59	10	1000
	40	520494	2,71	10	1000
	50	520495	2,71	10	1000
	63	520496	2,81	10	1000

NHR17 Serisi Sigortalı Yük Ayırıcılar - Yatay



	Akım (A)	Uygun Sigorta	Sipariş Kodu	Liste Fiyatı (€)	Kutu Adedi	Koli Adedi
3 Kutup	100	Boy 00 Sigorta	434248	85,08	1	8
	160	Boy 00 Sigorta	434249	89,88	1	8
	250	Boy 1 Sigorta	434250	160,35	1	4
	400	Boy 2 Sigorta	434251	272,70	1	2
	630	Boy 3 Sigorta	434252	318,51	1	2

*Ürünün içerisinde sigorta bulunmamaktadır. Ürün sigortasız bir şekilde sevk edilmektedir.

HRC Serisi NH Bıçaklı Sigortalar - gG Tip - 500VAC - Çift İndikatörlü



Boyu	Akımı (A)	Kesme Kapasitesi (kA)	Ürün Kodu	Liste Fiyatı (€)	Kutu Adedi	Koli Adedi
00	6	120	503374	10,37	1	1
00	10	120	503375	10,37	1	1
00	16	120	503376	10,37	1	1
00	20	120	503377	10,37	1	1
00	40	120	503378	10,37	1	1
00	50	120	503379	10,37	1	1
00	63	120	503380	10,37	1	1
00	80	120	503381	10,37	1	1
00	100	120	503382	10,37	1	1
00	125	120	503383	10,37	1	1
00	160	120	503384	10,37	1	1
0	50	120	503385	15,98	1	1
0	63	120	503386	15,98	1	1
0	80	120	503387	15,98	1	1
0	100	120	503388	15,98	1	1
0	125	120	503389	15,98	1	1
0	160	120	503390	15,98	1	1
1	50	120	503391	19,57	1	1
1	63	120	503392	19,57	1	1
1	80	120	503393	19,57	1	1
1	100	120	503394	19,57	1	1
1	125	120	503395	19,57	1	1
1	160	120	503396	19,57	1	1
1	200	120	503397	19,57	1	1
1	250	120	503398	19,57	1	1
2	80	120	503399	29,35	1	1
2	100	120	503400	29,35	1	1
2	125	120	503401	29,35	1	1
2	160	120	503402	29,35	1	1
2	200	120	503403	29,35	1	1
2	250	120	503404	29,35	1	1
2	315	120	503405	29,35	1	1
2	400	120	503406	29,35	1	1
3	250	120	503407	60,02	1	1
3	315	120	503408	60,02	1	1
3	400	120	503409	60,02	1	1
3	500	120	503410	60,02	1	1
3	630	120	503411	60,02	1	1

Ürün Açıklaması	Ürün Kodu	Fiyatı (€)	Kutu Adedi	Koli Adedi
160 Amper NH0 Altlık	503412	21,92	1	1
160 Amper NH00 Altlık - Tekli Kutu	503413	15,19	1	1
160 Amper NH00 Altlık - Üçlü Kutu	503414	41,93	1	1
250 Amper NH1 Altlık	503415	42,72	1	1
400 Amper NH2 Altlık	503416	48,81	1	1
630 Amper NH3 Altlık	503417	93,7	1	1

Yük Ayırıcılar

NF2 Emniyet Yük Ayırıcıları

	Ürün Tanımı	Akım (A)	Sipariş Kodu	Liste Fiyatı (€)	Kutu Adedi	Koli Adedi
	NF2-25/3DIR	25	324155	28,75	1	1
3 Kutuplu, DIN Rayına Montajlı, Gri Renk Direkt Mandallı	NF2-32/3DIR	32	324156	36,37	1	1
	NF2-40/3DIR	40	324158	40,02	1	1
	NF2-63/3DIR	63	324160	52,44	1	1
	NF2-80/3DIR	80	324162	66,20	1	1
	NF2-100/3DIR	100	324164	99,59	1	1
	NF2-125/3DIR	125	324166	115,68	1	1
	NF2-25/3HRY	25	324110	31,08	1	1
3 Kutuplu, Sarı-Kırmızı Renkte Mandallı, Tek Delikli Pano Direkt Montaj	NF2-32/3HRY	32	324116	40,02	1	1
	NF2-40/3HRY	40	324122	43,65	1	1
	NF2-63/3HRY	63	324128	55,17	1	1
	NF2-80/3HRY	80	324134	69,11	1	1
	NF2-100/3HRY	100	324140	101,70	1	1
	NF2-125/3HRY	125	324146	118,66	1	1
	NF2-25/3HBR	25	324112	31,08	1	1
3 Kutuplu, Siyah-Beyaz Renkte Mandallı, Tek Delikli Pano Direkt Montaj	NF2-32/3HBR	32	324118	40,02	1	1
	NF2-40/3HBR	40	324124	43,65	1	1
	NF2-63/3HBR	63	324130	55,17	1	1
	NF2-80/3HBR	80	324136	69,11	1	1
	NF2-100/3HBR	100	324142	101,70	1	1
	NF2-125/3HBR	125	324148	118,66	1	1
	NF2-25/3DORY	25	324113	33,01	1	1
3 Kutuplu, 200mm Uzatma Şaftlı, Sarı-Kırmızı Renkte Mandallı, Pano Kapağına Montajlı	NF2-32/3DORY	32	324119	43,65	1	1
	NF2-40/3DORY	40	324125	47,29	1	1
	NF2-63/3DORY	63	324131	58,27	1	1
	NF2-80/3DORY	80	324137	72,75	1	1
	NF2-100/3DORY	100	324143	108,06	1	1
	NF2-125/3DORY	125	324149	124,58	1	1
	NF2-25/3DOBR	25	324115	33,01	1	1
3 Kutuplu, 200mm Uzatma Şaftlı, Siyah-Beyaz Mandallı, Pano Kapağına Montajlı	NF2-32/3DOBR	32	324121	43,65	1	1
	NF2-40/3DOBR	40	324127	47,29	1	1
	NF2-63/3DOBR	63	324133	58,27	1	1
	NF2-80/3DOBR	80	324139	72,75	1	1
	NF2-100/3DOBR	100	324145	108,06	1	1
	NF2-125/3DOBR	125	324151	124,58	1	1

Yük Ayırıcılar

Aksesuarlar NF2 Emniyet Yük Ayırıcıları











Ürün Tanımı	Ürün Açıklaması	Sipariş Kodu	Liste Fiyatı (€)	Kutu Adedi	Koli Adedi
NF2-40PD	DO ve DI modeller için 4.kutup (25A, 32A, 40A ile uyumlu)	324195	6,88	10	10
NF2-40PDR	H modeller için 4.kutup (25A, 32A, 40A ile uyumlu)	324207	6,88	10	10
NF2-80PD	DO ve DI modeller için 4.kutup (63A, 80A ile uyumlu)	324200	18,17	5	5
NF2-80PDR	H modeller için 4.kutup (63A, 80A ile uyumlu)	324212	18,17	5	5
NF2-125PD	DO ve DI modeller için 4.kutup (100A, 125A ile uyumlu)	324204	45,12	6	6
NF2-125PDR	H modeller için 4.kutup (100A, 125A ile uyumlu)	324215	45,12	6	6
NF2-40PN	DO ve DI modeller için Nötr Terminali (25A, 32A, 40A ile uyumlu)	324197	6,88	10	10
NF2-40PNR	H modeller için Nötr Terminali (25A, 32A, 40A ile uyumlu)	324209	6,88	10	10
NF2-80PN	DO ve DI modeller için Nötr Terminali (63A, 80A ile uyumlu)	324201	18,17	5	5
NF2-80PNR	H modeller için Nötr Terminali (63A, 80A ile uyumlu)	324213	18,17	5	5
NF2-125PN	DO ve DI modeller için Nötr Terminali (100A, 125A ile uyumlu)	324206	45,12	6	6
NF2-125PNR	H modeller için Nötr Terminali (100A, 125A ile uyumlu)	324218	45,12	6	6
NF2-40PE	DO ve DI modeller için Toprak Modülü (25A, 32A, 40A ile uyumlu)	324198	6,88	10	10
NF2-40PER	H modeller için Toprak Modülü (25A, 32A, 40A ile uyumlu)	324211	6,88	10	10
NF2-80PE	DO ve DI modeller için Toprak Modülü (63A, 80A ile uyumlu)	324202	18,17	5	5
NF2-80PER	H modeller için Toprak Modülü (63A, 80A ile uyumlu)	324214	18,17	5	5
NF2-125PE	DO ve DI modeller için Toprak Modülü (100A, 125A ile uyumlu)	324205	45,12	6	6
NF2-125PER	H modeller için Toprak Modülü (100A, 125A ile uyumlu)	324217	45,12	6	6
NF2-P1	1NA+1NK yardımcı kontak (Tüm Seri ile Uyumlu)	324152	10,95	10	10
NF2-P2	2NA yardımcı kontak (Tüm Seri ile Uyumlu)	324153	10,95	10	10
NF2-40TS3	3 Kutuplu / Terminal Koruyucu (25A, 32A, 40A ile uyumlu)	324219	2,82	50	50
NF2-40TS1	1 Kutuplu / Terminal Koruyucu (25A, 32A, 40A ile uyumlu)	324220	1,45	30	30
NF2-80TS3	3 Kutuplu / Terminal Koruyucu (63A, 80A ile uyumlu)	324222	2,75	16	16
NF2-80TS1	1 Kutuplu / Terminal Koruyucu (63A, 80A ile uyumlu)	324221	1,45	30	30
NF2-125TS3	3 Kutuplu / Terminal Koruyucu (100A, 125A ile uyumlu)	324223	2,82	16	16
NF2-125TS1	1 Kutuplu / Terminal Koruyucu (100A, 125A ile uyumlu)	324224	1,45	16	16
NF2 DO extension shaft (300mm)	300mm'lik Uzatma Mili	511512	14,13	1	52

Otomatik Transfer Şalterleri

NXZMN Serisi Otomatik Transfer Şalterleri
Class CB Otomatik Transfer - Termik ve Manyetik Korumalı



Ürün Tanımı	Nominal Akım In (A)	Kutup Sayısı	Kısa Devre Akımı Sınırlama Değeri Iq (kA)	Sipariş Kodu	Liste Fiyatı (€)	Kutu Adedi	Koli Adedi
NXZMN-63/3B	10	3	25	603211	833,24	1	1
NXZMN-63/3B	16	3	25	603212	839,66	1	1
NXZMN-63/3B	25	3	25	603213	846,09	1	1
NXZMN-63/3B	32	3	25	603214	866,44	1	1
NXZMN-63/3B	40	3	25	603215	877,15	1	1
NXZMN-63/3B	50	3	25	603216	885,72	1	1
NXZMN-63/3B	63	3	25	603217	900,71	1	1
NXZMN-125/3B	80	3	25	603259	1.028,16	1	1
NXZMN-125/3B	100	3	25	603260	1.072,07	1	1
NXZMN-125/3B	125	3	25	603261	1.181,31	1	1
NXZMN-250/3B	160	3	36	603293	1.208,09	1	1
NXZMN-250/3B	180	3	36	603294	1.227,37	1	1
NXZMN-250/3B	200	3	36	603295	1.486,55	1	1
NXZMN-250/3B	225	3	36	603296	1.560,45	1	1
NXZMN-250/3B	250	3	36	603297	1.775,72	1	1
NXZMN-400/3B	315	3	50	603331	2.004,91	1	1
NXZMN-400/3B	350	3	50	603332	2.086,31	1	1
NXZMN-400/3B	400	3	50	603333	2.222,33	1	1
NXZMN-630/3B	500	3	50	603360	2.345,49	1	1
NXZMN-630/3B	630	3	50	603361	2.520,06	1	1
NXZMN-800/3B	700	3	50	603385	2.863,85	1	1
NXZMN-800/3B	800	3	50	603384	2.967,74	1	1
NXZMN-63/4B	10	4	25	603197	866,44	1	1
NXZMN-63/4B	16	4	25	603198	877,15	1	1
NXZMN-63/4B	25	4	25	603199	885,72	1	1
NXZMN-63/4B	32	4	25	603200	895,36	1	1
NXZMN-63/4B	40	4	25	603201	911,42	1	1
NXZMN-63/4B	50	4	25	603202	923,20	1	1
NXZMN-63/4B	63	4	25	603204	946,76	1	1
NXZMN-125/4B	80	4	25	603250	1.104,20	1	1
NXZMN-125/4B	100	4	25	603252	1.151,33	1	1
NXZMN-125/4B	125	4	25	603253	1.228,44	1	1
NXZMN-250/4B	160	4	36	603283	1.265,92	1	1
NXZMN-250/4B	180	4	36	603284	1.298,05	1	1
NXZMN-250/4B	200	4	36	603285	1.560,45	1	1
NXZMN-250/4B	225	4	36	603286	1.709,32	1	1
NXZMN-250/4B	250	4	36	603287	1.868,90	1	1
NXZMN-400/4B	315	4	50	603322	2.209,47	1	1
NXZMN-400/4B	350	4	50	603324	2.430,10	1	1
NXZMN-400/4B	400	4	50	603325	2.634,66	1	1
NXZMN-630/4B	500	4	50	603354	2.736,41	1	1
NXZMN-630/4B	630	4	50	603356	2.842,43	1	1
NXZMN-800/4B	700	4	50	603378	3.124,11	1	1
NXZMN-800/4B	800	4	50	603379	3.227,99	1	1





DR-ATS Serisi Konut Tipi Otomatik Transfer Şalterleri

Nominal Akımı (A)	Kutup Sayısı	Sipariş Kodu	Liste Fiyatı (€)	Kutu Adedi	Koli Adedi
63	2	502996	116,00	1	20
63	4	502997	134,00	1	20

Otomatik Transfer Şalterleri

NXZHMN Serisi Otomatik Transfer Şalterleri
Class PC Otomatik Transfer - Termik ve Manyetik Korumasız





Ürün Tanımı	Nominal Akım In (A)	Kutup Sayısı	Kısa Devre Akımı Sınırlama Değeri Iq (kA)	Sipariş Kodu	Liste Fiyatı (€)	Kutu Adedi	Koli Adedi
NXZHMN-63/3B	10	3	100	603751	391,68	1	1
NXZHMN-63/3B	16	3	100	603753	391,68	1	1
NXZHMN-63/3B	25	3	100	603754	391,68	1	1
NXZHMN-63/3B	32	3	100	603755	391,68	1	1
NXZHMN-63/3B	40	3	100	603756	391,68	1	1
NXZHMN-63/3B	50	3	100	603758	391,68	1	1
NXZHMN-63/3B	63	3	100	603757	391,68	1	1
NXZHMN-125/3B	80	3	100	603798	391,68	1	1
NXZHMN-125/3B	100	3	100	603800	391,68	1	1
NXZHMN-125/3B	125	3	100	603799	391,68	1	1
NXZHMN-250/3B	160	3	100	603838	676,10	1	1
NXZHMN-250/3B	180	3	100	603840	676,10	1	1
NXZHMN-250/3B	200	3	100	603841	676,10	1	1
NXZHMN-250/3B	225	3	100	603842	676,10	1	1
NXZHMN-250/3B	250	3	100	603843	676,10	1	1
NXZHMN-400/3B	315	3	100	603879	1.415,91	1	1
NXZHMN-400/3B	350	3	100	603880	1.415,91	1	1
NXZHMN-400/3B	400	3	100	603881	1.415,91	1	1
NXZHMN-630/3B	500	3	100	603908	1.899,42	1	1
NXZHMN-630/3B	630	3	100	603910	1.899,42	1	1
NXZHMN-800/3B	700	3	100	603936	1.983,62	1	1
NXZHMN-800/3B	800	3	100	603937	1.983,62	1	1
NXZHMN-63/4B	10	4	100	603717	434,78	1	1
NXZHMN-63/4B	16	4	100	603718	434,78	1	1
NXZHMN-63/4B	25	4	100	603719	434,78	1	1
NXZHMN-63/4B	32	4	100	603720	434,78	1	1
NXZHMN-63/4B	40	4	100	603721	434,78	1	1
NXZHMN-63/4B	50	4	100	603722	434,78	1	1
NXZHMN-63/4B	63	4	100	603723	434,78	1	1
NXZHMN-125/4B	80	4	100	603778	434,78	1	1
NXZHMN-125/4B	100	4	100	603779	434,78	1	1
NXZHMN-125/4B	125	4	100	603781	434,78	1	1
NXZHMN-250/4B	160	4	100	603814	794,63	1	1
NXZHMN-250/4B	180	4	100	603816	794,63	1	1
NXZHMN-250/4B	200	4	100	603815	794,63	1	1
NXZHMN-250/4B	225	4	100	603818	794,63	1	1
NXZHMN-250/4B	250	4	100	603817	794,63	1	1
NXZHMN-400/4B	315	4	100	603859	1.632,22	1	1
NXZHMN-400/4B	350	4	100	603860	1.632,22	1	1
NXZHMN-400/4B	400	4	100	603861	1.632,22	1	1
NXZHMN-630/4B	500	4	100	603894	2.283,32	1	1
NXZHMN-630/4B	630	4	100	603895	2.283,32	1	1
NXZHMN-800/4B	700	4	100	603921	2.375,90	1	1
NXZHMN-800/4B	800	4	100	603923	2.375,90	1	1

Kompakt Tip Devre Kesiciler

NXM Serisi Sabit Tip Devre Kesiciler

Sabit | Termik Manyetik

3 Kutup

●●●○



Nominal Akım In (A)	Ürün Tanımı	Kesme Kapasitesi Icu (kA)	Sipariş Kodu	Liste Fiyatı (€)	Kutu Adedi	Koli Adedi
10	NXM-63S/3300	25	205882	105,33	1	18
16	NXM-63S/3300	25	205883	105,33	1	18
20	NXM-63S/3300	25	205884	105,33	1	18
25	NXM-63S/3300	25	205885	105,33	1	18
32	NXM-63S/3300	25	205886	105,33	1	18
40	NXM-63S/3300	25	205887	105,33	1	18
50	NXM-63S/3300	25	205888	105,33	1	18
63	NXM-63S/3300	25	205889	105,33	1	18
80	NXM-125S/3300	25	131361	122,71	1	18
100	NXM-125S/3300	25	131362	126,63	1	18
125	NXM-125S/3300	25	131363	134,60	1	18
160	NXM-160S/3300	36	131364	157,17	1	12
200	NXM-250S/3300	36	131367	202,55	1	8
225	NXM-250S/3300	36	131368	210,28	1	8
250	NXM-250S/3300	36	131369	213,30	1	8
315	NXM-400S/3300	36	131371	463,91	1	4
400	NXM-400S/3300	36	131373	513,57	1	4
500	NXM-630S/3300	50	131374	633,80	1	4
630	NXM-630S/3300	50	131375	662,55	1	4
800	NXM-800S/3300	50	131376	1.549,87	1	2
1000	NXM-1000S/3300	50	131377	1.807,30	1	2
1250	NXM-1250S/3300T	50	218740	2.505,14	1	1
1600	NXM-1600S/3300T	50	131378	2.970,35	1	1

Sabit | Termik Manyetik

4 Kutup

●●●●



10	NXM-63S/4300B	25	205906	163,70	1	16
16	NXM-63S/4300B	25	205907	163,70	1	16
20	NXM-63S/4300B	25	205908	163,70	1	16
25	NXM-63S/4300B	25	205909	163,70	1	16
32	NXM-63S/4300B	25	205910	163,70	1	16
40	NXM-63S/4300B	25	205911	163,70	1	16
50	NXM-63S/4300B	25	205912	163,70	1	16
63	NXM-63S/4300B	25	205913	163,70	1	16
80	NXM-125S/4300B	25	844310	177,56	1	16
100	NXM-125S/4300B	25	844303	183,85	1	16
125	NXM-125S/4300B	25	844304	191,41	1	16
160	NXM-160S/4300B	36	844328	221,63	1	8
180	NXM-250S/4300B	36	844340	241,78	1	8
200	NXM-250S/4300B	36	844341	250,60	1	8
225	NXM-250S/4300B	36	844342	268,22	1	8
250	NXM-250S/4300B	36	844343	283,34	1	8
315	NXM-400S/4300B	36	844364	651,05	1	2
350	NXM-400S/4300B	36	844366	664,90	1	2
400	NXM-400S/4300B	36	844367	705,20	1	2
500	NXM-630S/4300B	50	844376	1.057,79	1	2
630	NXM-630S/4300B	50	844377	1.133,35	1	2
800	NXM-800S/4300B	50	844384	1.555,21	1	2
1000	NXM-1000S/4300B	50	844281	1.804,55	1	2
1250	NXM-1600S/4300TB	50	844320	3.421,46	1	1
1600	NXM-1600S/4300TB	50	844321	3.670,80	1	1

Kompakt Tip Devre Kesiciler

NXM Serisi Sabit Tip Devre Kesiciler

Sabit | Termik Manyetik

3 Kutup

●●●○



Nominal Akım In (A)	Ürün Tanımı	Kesme Kapasitesi Icu (kA)	Sipariş Kodu	Liste Fiyatı (€)	Kutu Adedi	Koli Adedi
10	NXM-63H/3300	50	205890	112,65	1	18
16	NXM-63H/3300	50	205891	112,65	1	18
20	NXM-63H/3300	50	205892	112,65	1	18
25	NXM-63H/3300	50	205893	112,65	1	18
32	NXM-63H/3300	50	205894	112,65	1	18
40	NXM-63H/3300	50	205895	112,65	1	18
50	NXM-63H/3300	50	205896	112,65	1	18
63	NXM-63H/3300	50	205897	112,65	1	18
80	NXM-125H/3300	50	844290	130,68	1	18
100	NXM-125H/3300	50	844283	135,91	1	18
125	NXM-125H/3300	50	844284	143,75	1	18
160	NXM-160H/3300	50	844323	176,42	1	12
200	NXM-250H/3300	50	844331	216,93	1	8
225	NXM-250H/3300	50	844332	235,22	1	8
250	NXM-250H/3300	50	844333	240,45	1	8
315	NXM-400H/3300	50	844355	496,58	1	4
400	NXM-400H/3300	50	844358	550,17	1	4
500	NXM-630H/3300	70	844369	679,54	1	4
630	NXM-630H/3300	70	844370	708,29	1	4
800	NXM-800H/3300	70	844379	1.658,33	1	2
1000	NXM-1000H/3300	70	844276	1.934,06	1	2
1250	NXM-1250H/3300T	70	218742	2.680,25	1	1
1600	NXM-1600H/3300T	70	844313	3.178,14	1	1

Sabit | Termik Manyetik

4 Kutup

●●●●



Nominal Akım In (A)	Ürün Tanımı	Kesme Kapasitesi Icu (kA)	Sipariş Kodu	Liste Fiyatı (€)	Kutu Adedi	Koli Adedi
10	NXM-63H/4300B	50	205898	176,30	1	16
16	NXM-63H/4300B	50	205899	176,30	1	16
20	NXM-63H/4300B	50	205900	176,30	1	16
25	NXM-63H/4300B	50	205901	176,30	1	16
32	NXM-63H/4300B	50	205902	176,30	1	16
40	NXM-63H/4300B	50	205903	176,30	1	16
50	NXM-63H/4300B	50	205904	176,30	1	16
63	NXM-63H/4300B	50	205905	176,30	1	16
80	NXM-125H/4300B	50	844298	190,15	1	16
100	NXM-125H/4300B	50	844291	197,70	1	16
125	NXM-125H/4300B	50	844292	205,26	1	16
160	NXM-160H/4300B	50	844325	238,01	1	8
180	NXM-250H/4300B	50	844335	258,15	1	8
200	NXM-250H/4300B	50	844336	268,22	1	8
225	NXM-250H/4300B	50	844337	287,11	1	8
250	NXM-250H/4300B	50	844338	303,49	1	8
315	NXM-400H/4300B	50	844359	700,16	1	2
350	NXM-400H/4300B	50	844361	714,01	1	2
400	NXM-400H/4300B	50	844362	754,31	1	2
500	NXM-630H/4300B	70	844372	1.132,10	1	2
630	NXM-630H/4300B	70	844373	1.212,68	1	2
800	NXM-800H/4300B	70	844381	1.664,77	1	2
1000	NXM-1000H/4300B	70	844278	1.930,48	1	2
1250	NXM-1600H/4300TB	70	844315	3.660,72	1	1
1600	NXM-1600H/4300TB	70	844316	3.927,69	1	1

Önemli Not: NXM serisinde faz girişlerinin ürünün üst tarafından yapılması uygundur, alt tarafından yapılması uygun değildir. Ürünün alt tarafından faz girişlerinin yapılması, üründe hasara yol açabilir.

Kompakt Tip Devre Kesiciler

NXMLE Serisi Kaçak Akım Algılamalı (Yangın Koruma) Sabit Tip Devre Kesiciler

Dahili Açtırma Bobinli

4 Kutup

●●●●



Ürün Tanımı	Kesme Kapasitesi Icu (kA)	Kaçak Akım Ayar Sahası (mA)	Sipariş Kodu	Liste Fiyatı (€)	Kutu Adedi	Koli Adedi
NXMLE-125H/4310 Y C 25A	36	100-200-300-500	337240	290,11	1	16
NXMLE-125H/4310 Y C 32A	36	100-200-300-500	337241	291,41	1	16
NXMLE-125H/4310 Y C 40A	36	100-200-300-500	337242	303,18	1	16
NXMLE-125H/4310 Y C 50A	36	100-200-300-500	337243	304,48	1	16
NXMLE-125H/4310 Y C 63A	36	100-200-300-500	337245	305,79	1	16
NXMLE-125H/4310 Y C 80A	36	100-200-300-500	337244	307,10	1	16
NXMLE-125H/4310 Y C 100A	36	100-200-300-500	337238	309,72	1	16
NXMLE-125H/4310 Y C 125A	36	100-200-300-500	337239	350,22	1	16
NXMLE-160S/4310 Y C 160A	35	100-200-300-500	337258	369,82	1	8
NXMLE-250S/4310 Y C 180A	35	100-200-300-500	337265	410,33	1	8
NXMLE-250S/4310 Y C 200A	35	100-200-300-500	337267	458,69	1	8
NXMLE-250S/4310 Y C 225A	35	100-200-300-500	337266	474,36	1	8
NXMLE-250S/4310 Y C 250A	35	100-200-300-500	337268	482,21	1	8
NXMLE-400S/4310 Y D 315A	50	100-300-500-1000	337281	884,71	1	2
NXMLE-400S/4310 Y D 350A	50	100-300-500-1000	337283	925,21	1	2
NXMLE-400S/4310 Y D 400A	50	100-300-500-1000	337280	933,05	1	2
NXMLE-630S/4310 Y D 500A	50	100-300-500-1000	337285	1.246,69	1	2
NXMLE-630S/4310 Y C 630A	50	100-200-300-500	387783	1.258,44	1	2

Önemli Not: NXMLE serisinde faz girişlerinin ürünün üst tarafından yapılması uygundur, alt tarafından yapılması uygun değildir. Ürünün alt tarafından faz girişlerinin yapılması, üründe hasara yol açabilir.
*Gecikmesiz tip ve farklı kaçak akım ayar sahalı ürünler için sorunuz.

Kompakt Tip Devre Kesiciler

Aksesuarlar NXM-NXMLE Serisi Devre Kesiciler









Ürün Tanımı	Uyumlu Olduğu Kasa	Ürün Tanımı	Sipariş Kodu	Liste Fiyatı (€)	Kutu Adedi	Koli Adedi
Yardımcı Kontak	NXM-63/125 Sağ	AX-M1 R	946951	28,67	1	1
	NXM-160 Sol	AX-M2 L	946946	28,67	1	1
	NXM-160 Sağ	AX-M2 R	946949	28,67	1	1
	NXM-250/320 Sol	AX-M3 L	946944	32,48	1	1
	NXM-250/320 Sağ	AX-M3 R	946943	32,48	1	1
	NXM-400/630 Sol	AX-M4 L	946941	76,98	1	1
	NXM-800 Sol	AX-M5 L	946938	87,44	1	1
	NXM-800 Sağ	AX-M5 R	946935	87,44	1	1
	NXM-1000 Sol	AX-M5(AX-M6) L LE	946932	87,44	1	1
	NXM-1000 Sağ	AX-M5(AX-M6) R LE	946929	87,44	1	1
	NXM-1600 Sol	NXM-1600 AX	146145	105,89	1	1
Düşük Gerilim Bobini 230 V AC	NXM-63/125 Sol	UVT-M1 A1 L	203834	83,63	1	1
	NXM-160 Sol	UVT-M2 A1 L	152863	83,63	1	1
	NXM-250/320 Sağ	UVT-M3 A1 R	152865	89,59	1	1
	NXM-400/630 Sağ	UVT-M4 A1 R	946968	164,18	1	1
	NXM-800 Sol	UVT-M5 A1 L	946978	186,78	1	1
	NXM-1000 Sol	UVT-M6 A1 L	946985	203,44	1	1
	NXM-1600 Sol	UVT-M7 A1 L	946960	411,64	1	1
Açtırma Bobini 230 V AC	NXM-63/125 Sol	SHT-M1 A1 L	946996	65,43	1	1
	NXM-63/125 Sağ	SHT-M1 A1 R	946958	65,43	1	1
	NXM-160 Sol	SHT-M2 A1 L	946953	65,43	1	1
	NXM-160 Sağ	SHT-M2 A1 R	946974	65,43	1	1
	NXM-250/320 Sol	SHT-M3 A1 L	946972	80,66	1	1
	NXM-250/320 Sağ	SHT-M3 A1 R	946969	80,66	1	1
	NXM-400/630 Sağ	SHT-M4 A1 R	946966	149,91	1	1
	NXM-800 Sağ	SHT-M5 A1 R	946981	173,70	1	1
	NXM-1000 Sağ	SHT-M6 A1 R	946988	185,60	1	1
	NXM-1600 Sol	SHT-M7 A1 L	946961	223,67	1	1
Alarm Kontağı	NXM-63/125 Sağ	AL-M1 R	201842	20,94	1	1
	NXM-160 Sol	AL-M2 L	946947	20,94	1	1
	NXM-160 Sağ	AL-M2 R	946950	20,94	1	1
	NXM-250/320 Sol	AL-M3 L	203836	20,94	1	1
	NXM-400/630 Sol	AL-M4 L	946939	46,99	1	1
	NXM-800 Sol	AL-M5 L	946937	49,38	1	1
	NXM-800 Sağ	AL-M5 R	946934	49,38	1	1
	NXM-1000 Sol	AL-M5(AL-M6) L LE	946931	49,38	1	1
	NXM-1600 Sağ	NXM-1600 AL	146146	49,38	1	1
Motor 230 V AC/DC	NXM-63/125	MD-M1 D3/A1	946922	555,60	1	1
	NXM-160S	MD-M2 A1 S	946905	555,60	1	1
	NXM-160H	MD-M2 A1 H	946904	555,60	1	1
	NXM-250/320	MD-M3 D3/A1(S tip uyumlu)	331267	587,72	1	1
	NXM-250/320	MD-M3 D3/A1(H tip uyumlu)	946926	587,72	1	1
	NXM-400/630	MD-M4 D3/A1	946912	1.057,67	1	1
	NXM-800	MD-M5 D3/A1	946908	1.175,45	1	1
	NXM-1000	MD-M6 D3/A1	946916	1.411,02	1	1
	NXM-1250/1600	MD-M7 D3/A1	946914	1.527,61	1	1

Not: Listede bulunan motor aksesuarları sadece NXM serisi ile uyumludur, NXMLE serisi ile uyumlu değildir. NXMLE motor aksesuarı için iletişime geçebilirsiniz.

Motor aksesuarı bağlantılarını üstteki şemaya göre gerçekleştiriniz.
S1, S2 ve S4 terminallerine kesinlikle enerji verilmemelidir. Enerji verilmesi durumunda motor aksesuarı zarar görecektir.

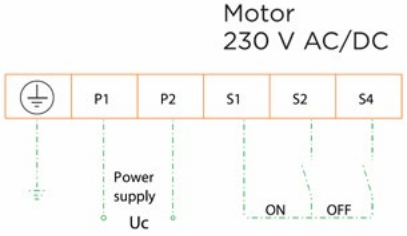

Kompakt Tip Devre Kesiciler

Aksesuarlar NXM-NXMLE Serisi Devre Kesiciler



Ürün Tanımı	Uyumlu Olduğu Kasa	Ürün Tanımı	Sipariş Kodu	Liste Fiyatı (€)	Kutu Adedi	Koli Adedi
Döner Kurma Kolu Mekanizması	NXM-63/125	ERH-M1	946896	85,90	1	1
	NXM-160	ERH-M2	946886	85,90	1	1
	NXM-250/320	ERH-M3(S tip uyumlu)	331269	85,90	1	1
	NXM-250/320	ERH-M3(H tip uyumlu)	946889	85,90	1	1
	NXM-400/630	ERH-M4	946891	105,89	1	1
	NXM-800	ERH-M5	946887	117,54	1	1
	NXM-1000	ERH-M6	946894	129,68	1	1
	NXM-1600	ERH-M7	946892	164,18	1	1



Uzatma Barası	NXM-63/125	FCP-M1 3P	404949	20,55	1	100
	NXM-63/125	FCP-M1 4P	404950	27,88	1	100
	NXM-160	FCP-M2 3P	844982	17,68	1	100
	NXM-160	FCP-M2 4P	844981	23,57	1	100
	NXM-250	FCP-M3 3P	844985	70,42	1	50
	NXM-250	FCP-M3 4P	844984	95,88	1	40
	NXM-400/630	FCP-M4 3P	844992	111,45	1	20
	NXM-400/630	FCP-M4 4P	844991	148,61	1	20
	NXM-800	FCP-M5 3P	844990	286,35	1	10
	NXM-800	FCP-M5 4P	844989	378,69	1	10
	NXM-1600	FCP-M7(1250A) 3P	844996	633,99	1	6
	NXM-1600	FCP-M7(1250A) 4P	844995	841,61	1	4
	NXM-1600	FCP-M7(1600A) 3P	844994	770,59	1	6
	NXM-1600	FCP-M7(1600A) 4P	844993	1044,93	1	4

Not: Uzatma baraları set halinde gelir. 3 kutuplularda 6 adet, 4 kutuplularda 8 adet olarak çıkmaktadır.
*Kutup belirtilmeyen ürünler 3 ve 4 kutup için uygundur.
*Kesme kapasitesi modeli belirtilmeyen ürünler S ve H modelleri için uygundur.

NXMLE Serisi Kaçak Akım Algılamalı (Yangın Koruma) Devre Kesiciler - Termik Akım Ayarlı 4 Kutuplu | Dahili Açtırma Bobinli

Dahili Açtırma Bobinli

4 Kutup

●●●●



Ürün Tanımı	Kesme Kapasitesi Icu (kA)	Termik Akım Ayar Sahası	Kaçak Akım Ayar Sahası (mA)	Sipariş Kodu	Liste Fiyatı (€)	Kutu Adedi	Koli Adedi
NXMLE-125F T 4TM/25A	25	20-25	30-300-500	502911	335,31	1	18
NXMLE-125F T 4TM/40A	25	32-40	30-300-500	502903	335,31	1	18
NXMLE-125F T 4TM/63A	25	50,4-63	30-300-500	502904	335,31	1	18
NXMLE-125F T 4TM/80A	25	64-80	30-300-500	502905	335,31	1	18
NXMLE-125F T 4TM/100A	25	80-100	30-300-500	502906	335,31	1	18
NXMLE-125F T 4TM/125A	25	100-125	30-300-500	502907	335,31	1	18
NXMLE-250F T 4TM/160A	36	128-160	30-300-500	502908	440,50	1	12
NXMLE-250F T 4TM/200A	36	160-200	30-300-500	502909	448,42	1	12
NXMLE-250F T 4TM/250A	36	200-250	30-300-500	502910	453,16	1	12

Önemli Not: NXMLE serisinde faz girişlerinin ürünün üst tarafından yapılması uygundur, alt tarafından yapılması uygun değildir. Ürünün alt tarafından faz girişlerinin yapılması, üründe hasara yol açabilir.

Kompakt Tip Devre Kesiciler

NM8N Serisi Alçak Gerilim Devre Kesiciler
Ayarlı | Termik Manyetik | 3 Kutuplu | 50 kA



	Kısa Devre Kesme Kapasitesi							
Ürün Tanımı	Icu (kA)	Ics (kA)	Termik Ayar Sahası (A)	Manyetik Ayar Sahası (A)	Sipariş Kodu	Liste Fiyatı (€)	Kutu Adedi	Koli Adedi
NM8N-125S 3 Kutuplu 16A	50	50	11,2 - 16	160	271581	170,24	1	12
NM8N-125S 3 Kutuplu 20A	50	50	14 - 20	200	271582	170,24	1	12
NM8N-125S 3 Kutuplu 25A	50	50	17,5 - 25	250	271583	170,24	1	12
NM8N-125S 3 Kutuplu 32A	50	50	22,4 - 32	320	271584	170,24	1	12
NM8N-125S 3 Kutuplu 40A	50	50	28 - 40	400	271585	170,24	1	12
NM8N-125S 3 Kutuplu 50A	50	50	35 - 50	500	271586	170,24	1	12
NM8N-125S 3 Kutuplu 63A	50	50	44,1 - 63	630	271587	170,24	1	12
NM8N-125S 3 Kutuplu 80A	50	50	56 - 80	800	271588	170,24	1	12
NM8N-125S 3 Kutuplu 100A	50	50	70 - 100	1000	271589	170,77	1	12
NM8N-125S 3 Kutuplu 125A	50	50	87,5 - 125	1250	271590	203,71	1	12
NM8N-250S 3 Kutuplu 160A	50	50	112 - 160	1120-1920	271172	210,42	1	8
NM8N-250S 3 Kutuplu 180A	50	50	126 - 180	1260-2160	271173	238,46	1	8
NM8N-250S 3 Kutuplu 200A	50	50	140 - 200	1400-2400	271174	257,17	1	8
NM8N-250S 3 Kutuplu 225A	50	50	157,5 - 225	1575-2700	271175	262,06	1	8
NM8N-250S 3 Kutuplu 250A	50	50	175 - 250	1750-3000	271176	262,10	1	8
NM8N-400S 3 Kutuplu 315A	50	50	220,5 - 315	1575-3150	268948	640,22	1	2
NM8N-400S 3 Kutuplu 350A	50	50	245 - 350	1750-3500	268949	699,32	1	2
NM8N-400S 3 Kutuplu 400A	50	50	280 - 400	2000-4000	268950	716,02	1	2
NM8N-630S 3 Kutuplu 500A	50	50	350 - 500	2500-5000	269252	868,00	1	2
NM8N-630S 3 Kutuplu 630A	50	50	441 - 630	3150-6300	594639	965,08	1	2
NM8N-800S 3 Kutuplu 630A	50	50	441 - 630	3150-6300	272927	1.182,72	1	1
NM8N-800S 3 Kutuplu 700A	50	50	490 - 700	3500-7000	272928	1.562,39	1	1
NM8N-800S 3 Kutuplu 800A	50	50	560 - 800	4000-8000	272929	1.664,58	1	1
NM8N-1600S 3 Kutuplu 1000A	50	50	700 - 1000	6000-10000	263071	2.326,97	1	1
NM8N-1600S 3 Kutuplu 1250A	50	50	875 - 1250	7500-12500	263072	2.525,00	1	1
NM8N-1600S 3 Kutuplu 1600A	50	50	1120 - 1600	9600-19200	263073	2.955,00	1	1

Kompakt Tip Devre Kesiciler

NM8N Serisi Alçak Gerilim Devre Kesiciler
Ayarlı | Termik Manyetik | 3 Kutuplu | 70 kA



	Kısa Devre Kesme Kapasitesi							
Ürün Tanımı	Icu (kA)	Ics (kA)	Termik Ayar Sahası (A)	Manyetik Ayar Sahası (A)	Sipariş Kodu	Liste Fiyatı (€)	Kutu Adedi	Koli Adedi
NM8N-125Q 3 Kutuplu 16A	70	70	11,2 - 16	160	271621	205,61	1	12
NM8N-125Q 3 Kutuplu 20A	70	70	14 - 20	200	271622	205,61	1	12
NM8N-125Q 3 Kutuplu 25A	70	70	17,5 - 25	250	271623	205,61	1	12
NM8N-125Q 3 Kutuplu 32A	70	70	22,4 - 32	320	271624	205,61	1	12
NM8N-125Q 3 Kutuplu 40A	70	70	28 - 40	400	271625	205,61	1	12
NM8N-125Q 3 Kutuplu 50A	70	70	35 - 50	500	271626	205,61	1	12
NM8N-125Q 3 Kutuplu 63A	70	70	44,1 - 63	630	271627	205,61	1	12
NM8N-125Q 3 Kutuplu 80A	70	70	56 - 80	800	271628	205,61	1	12
NM8N-125Q 3 Kutuplu 100A	70	70	70 - 100	1000	271629	210,54	1	12
NM8N-125Q 3 Kutuplu 125A	70	70	87,5 - 125	1250	271630	251,16	1	12
NM8N-250Q 3 Kutuplu 160A	70	70	112 - 160	1120-1920	271196	257,32	1	8
NM8N-250Q 3 Kutuplu 180A	70	70	126 - 180	1260-2160	271197	285,64	1	8
NM8N-250Q 3 Kutuplu 200A	70	70	140 - 200	1400-2400	271198	313,96	1	8
NM8N-250Q 3 Kutuplu 225A	70	70	157,5 - 225	1575-2700	271199	317,65	1	8
NM8N-250Q 3 Kutuplu 250A	70	70	175 - 250	1750-3000	271200	320,11	1	8
NM8N-400Q 3 Kutuplu 315A	70	70	220,5 - 315	1575-3150	268960	780,58	1	2
NM8N-400Q 3 Kutuplu 350A	70	70	245 - 350	1750-3500	268961	839,68	1	2
NM8N-400Q 3 Kutuplu 400A	70	70	280 - 400	2000-4000	268962	881,54	1	2
NM8N-630Q 3 Kutuplu 500A	70	70	350 - 500	2500-5000	269267	1.060,06	1	2
NM8N-630Q 3 Kutuplu 630A	70	70	441 - 630	3150-6300	594641	1.169,64	1	2
NM8N-800Q 3 Kutuplu 630A	70	70	441 - 630	3150-6300	272939	1.417,82	1	1
NM8N-800Q 3 Kutuplu 700A	70	70	490 - 700	3500-7000	272940	1.875,12	1	1
NM8N-800Q 3 Kutuplu 800A	70	70	560 - 800	4000-8000	272941	2.031,48	1	1
NM8N-1600Q 3 Kutuplu 1000A	70	70	700 - 1000	6000-10000	263083	2.550,00	1	1
NM8N-1600Q 3 Kutuplu 1250A	70	70	875 - 1250	7500-12500	263084	2.610,00	1	1
NM8N-1600Q 3 Kutuplu 1600A	70	70	1120 - 1600	9600-19200	263085	3.050,00	1	1

Kompakt Tip Devre Kesiciler

NM8N Serisi Alçak Gerilim Devre Kesiciler
Ayarlı | Termik Manyetik | 3 Kutuplu | 100 kA



	Kısa Devre Kesme Kapasitesi							
Ürün Tanımı	Icu (kA)	Ics (kA)	Termik Ayar Sahası (A)	Manyetik Ayar Sahası (A)	Sipariş Kodu	Liste Fiyatı (€)	Kutu Adedi	Koli Adedi
NM8N-125H 3 Kutuplu 16A	100	100	11,2 - 16	160	271661	232,70	1	12
NM8N-125H 3 Kutuplu 20A	100	100	14 - 20	200	271662	232,70	1	12
NM8N-125H 3 Kutuplu 25A	100	100	17,5 - 25	250	271663	232,70	1	12
NM8N-125H 3 Kutuplu 32A	100	100	22,4 - 32	320	271664	232,70	1	12
NM8N-125H 3 Kutuplu 40A	100	100	28 - 40	400	271665	232,70	1	12
NM8N-125H 3 Kutuplu 50A	100	100	35 - 50	500	271666	232,70	1	12
NM8N-125H 3 Kutuplu 63A	100	100	44,1 - 63	630	271667	232,70	1	12
NM8N-125H 3 Kutuplu 80A	100	100	56 - 80	800	271668	232,70	1	12
NM8N-125H 3 Kutuplu 100A	100	100	70 - 100	1000	271669	232,70	1	12
NM8N-125H 3 Kutuplu 125A	100	100	87,5 - 125	1250	271670	249,93	1	12
NM8N-250H 3 Kutuplu 160A	100	100	112 - 160	1120-1920	271220	320,11	1	8
NM8N-250H 3 Kutuplu 180A	100	100	126 - 180	1260-2160	271221	334,89	1	8
NM8N-250H 3 Kutuplu 200A	100	100	140 - 200	1400-2400	271222	433,38	1	8
NM8N-250H 3 Kutuplu 225A	100	100	157,5 - 225	1575-2700	271223	438,31	1	8
NM8N-250H 3 Kutuplu 250A	100	100	175 - 250	1750-3000	271224	445,69	1	8
NM8N-400H 3 Kutuplu 315A	100	100	220,5 - 315	1575-3150	268972	874,15	1	2
NM8N-400H 3 Kutuplu 350A	100	100	245 - 350	1750-3500	268973	940,64	1	2
NM8N-400H 3 Kutuplu 400A	100	100	280 - 400	2000-4000	268974	987,42	1	2
NM8N-630H 3 Kutuplu 500A	100	100	350 - 500	2500-5000	269282	1.186,88	1	2
NM8N-630H 3 Kutuplu 630A	100	100	441 - 630	3150-6300	594645	1.292,76	1	2
NM8N-800H 3 Kutuplu 630A	100	100	441 - 630	3150-6300	272951	1.587,60	1	1
NM8N-800H 3 Kutuplu 700A	100	100	490 - 700	3500-7000	272952	2.100,43	1	1
NM8N-800H 3 Kutuplu 800A	100	100	560 - 800	4000-8000	272953	2.275,26	1	1
NM8N-1600H 3 Kutuplu 1000A	100	70	700 - 1000	6000-10000	263095	3.181,42	1	1
NM8N-1600H 3 Kutuplu 1250A	100	70	875 - 1250	7500-12500	263096	3.800,00	1	1
NM8N-1600H 3 Kutuplu 1600A	100	70	1120 - 1600	9600-19200	263097	4.200,00	1	1

Kompakt Tip Devre Kesiciler

NM8N Serisi Alçak Gerilim Devre Kesiciler
Ayarlı | Termik Manyetik | 4 Kutuplu | 50 kA



	Kısa Devre Kesme Kapasitesi							
Ürün Tanımı	Icu (kA)	Ics (kA)	Termik Ayar Sahası (A)	Manyetik Ayar Sahası (A)	Sipariş Kodu	Liste Fiyatı (€)	Kutu Adedi	Koli Adedi
NM8N-125S 4 Kutuplu 16A	50	50	11,2 - 16	160	271601	273,33	1	8
NM8N-125S 4 Kutuplu 20A	50	50	14 - 20	200	271602	273,33	1	8
NM8N-125S 4 Kutuplu 25A	50	50	17,5 - 25	250	271603	273,33	1	8
NM8N-125S 4 Kutuplu 32A	50	50	22,4 - 32	320	271604	273,33	1	8
NM8N-125S 4 Kutuplu 40A	50	50	28 - 40	400	271605	273,33	1	8
NM8N-125S 4 Kutuplu 50A	50	50	35 - 50	500	271606	273,33	1	8
NM8N-125S 4 Kutuplu 63A	50	50	44,1 - 63	630	271607	273,33	1	8
NM8N-125S 4 Kutuplu 80A	50	50	56 - 80	800	271608	297,95	1	8
NM8N-125S 4 Kutuplu 100A	50	50	70 - 100	1000	271609	297,95	1	8
NM8N-125S 4 Kutuplu 125A	50	50	87,5 - 125	1250	271610	337,35	1	8
NM8N-250S 4 Kutuplu 160A	50	50	112 - 160	1120-1920	271184	418,61	1	8
NM8N-250S 4 Kutuplu 180A	50	50	126 - 180	1260-2160	271185	442,00	1	8
NM8N-250S 4 Kutuplu 200A	50	50	140 - 200	1400-2400	271186	449,39	1	8
NM8N-250S 4 Kutuplu 225A	50	50	157,5 - 225	1575-2700	271187	471,55	1	8
NM8N-250S 4 Kutuplu 250A	50	50	175 - 250	1750-3000	271188	481,40	1	8
NM8N-400S 4 Kutuplu 315A	50	50	220,5 - 315	1575-3150	268956	984,96	1	2
NM8N-400S 4 Kutuplu 350A	50	50	245 - 350	1750-3500	268957	1.036,67	1	2
NM8N-400S 4 Kutuplu 400A	50	50	280 - 400	2000-4000	268958	1.048,98	1	2
NM8N-630S 4 Kutuplu 500A	50	50	350 - 500	2500-5000	269262	1.148,71	1	2
NM8N-630S 4 Kutuplu 630A	50	50	441 - 630	3150-6300	594642	1.354,32	1	2
NM8N-800S 4 Kutuplu 630A	50	50	441 - 630	3150-6300	272935	2.317,25	1	1
NM8N-800S 4 Kutuplu 700A	50	50	490 - 700	3500-7000	272936	2.611,38	1	1
NM8N-800S 4 Kutuplu 800A	50	50	560 - 800	4000-8000	272937	2.786,21	1	1
NM8N-1600S 4 Kutuplu 1000A	50	50	700 - 1000	6000-10000	263079	3.400,00	1	1
NM8N-1600S 4 Kutuplu 1250A	50	50	875 - 1250	7500-12500	263080	3.650,00	1	1
NM8N-1600S 4 Kutuplu 1600A	50	50	1120 - 1600	9600-19200	263081	3.880,00	1	1

Kompakt Tip Devre Kesiciler

NM8N Serisi Alçak Gerilim Devre Kesiciler
Ayarlı | Termik Manyetik | 4 Kutuplu | 70 kA



Ürün Tanımı	Kısa Devre Kesme Kapasitesi		Termik Ayar Sahası (A)	Manyetik Ayar Sahası (A)	Sipariş Kodu	Liste Fiyatı (€)	Kutu Adedi	Koli Adedi
	Icu (kA)	Ics (kA)						
NM8N-125Q 4 Kutuplu 16A	70	70	11,2 - 16	160	271641	332,42	1	8
NM8N-125Q 4 Kutuplu 20A	70	70	14 - 20	200	271642	332,42	1	8
NM8N-125Q 4 Kutuplu 25A	70	70	17,5 - 25	250	271643	332,42	1	8
NM8N-125Q 4 Kutuplu 32A	70	70	22,4 - 32	320	271644	332,42	1	8
NM8N-125Q 4 Kutuplu 40A	70	70	28 - 40	400	271645	332,42	1	8
NM8N-125Q 4 Kutuplu 50A	70	70	35 - 50	500	271646	332,42	1	8
NM8N-125Q 4 Kutuplu 63A	70	70	44,1 - 63	630	271647	332,42	1	8
NM8N-125Q 4 Kutuplu 80A	70	70	56 - 80	800	271648	363,20	1	8
NM8N-125Q 4 Kutuplu 100A	70	70	70 - 100	1000	271649	363,20	1	8
NM8N-125Q 4 Kutuplu 125A	70	70	87,5 - 125	1250	271650	412,45	1	8
NM8N-250Q 4 Kutuplu 160A	70	70	112 - 160	1120-1920	271208	510,95	1	8
NM8N-250Q 4 Kutuplu 180A	70	70	126 - 180	1260-2160	271209	530,65	1	8
NM8N-250Q 4 Kutuplu 200A	70	70	140 - 200	1400-2400	271210	549,12	1	8
NM8N-250Q 4 Kutuplu 225A	70	70	157,5 - 225	1575-2700	271211	566,35	1	8
NM8N-250Q 4 Kutuplu 250A	70	70	175 - 250	1750-3000	271212	587,28	1	8
NM8N-400Q 4 Kutuplu 315A	70	70	220,5 - 315	1575-3150	268968	1.202,88	1	2
NM8N-400Q 4 Kutuplu 350A	70	70	245 - 350	1750-3500	268969	1.244,74	1	2
NM8N-400Q 4 Kutuplu 400A	70	70	280 - 400	2000-4000	268970	1.280,45	1	2
NM8N-630Q 4 Kutuplu 500A	70	70	350 - 500	2500-5000	269277	1.402,34	1	2
NM8N-630Q 4 Kutuplu 630A	70	70	441 - 630	3150-6300	594644	1.575,94	1	2
NM8N-800Q 4 Kutuplu 630A	70	70	441 - 630	3150-6300	272947	2.829,17	1	1
NM8N-800Q 4 Kutuplu 700A	70	70	490 - 700	3500-7000	272948	3.133,40	1	1
NM8N-800Q 4 Kutuplu 800A	70	70	560 - 800	4000-8000	272949	3.400,57	1	1
NM8N-1600Q 4 Kutuplu 1000A	70	70	700 - 1000	6000-10000	263091	3.500,00	1	1
NM8N-1600Q 4 Kutuplu 1250A	70	70	875 - 1250	7500-12500	263092	3.880,00	1	1
NM8N-1600Q 4 Kutuplu 1600A	70	70	1120 - 1600	9600-19200	263093	3.910,00	1	1

Kompakt Tip Devre Kesiciler

NM8N Serisi Alçak Gerilim Devre Kesiciler
Ayarlı | Termik Manyetik | 4 Kutuplu | 100 kA



	Kısa Devre Kesme Kapasitesi							
Ürün Tanımı	Icu (kA)	Ics (kA)	Termik Ayar Sahası (A)	Manyetik Ayar Sahası (A)	Sipariş Kodu	Liste Fiyatı (€)	Kutu Adedi	Koli Adedi
NM8N-125H 4 Kutuplu 16A	100	100	11,2 - 16	160	271681	382,90	1	8
NM8N-125H 4 Kutuplu 20A	100	100	14 - 20	200	271682	382,90	1	8
NM8N-125H 4 Kutuplu 25A	100	100	17,5 - 25	250	271683	382,90	1	8
NM8N-125H 4 Kutuplu 32A	100	100	22,4 - 32	320	271684	382,90	1	8
NM8N-125H 4 Kutuplu 40A	100	100	28 - 40	400	271685	382,90	1	8
NM8N-125H 4 Kutuplu 50A	100	100	35 - 50	500	271686	382,90	1	8
NM8N-125H 4 Kutuplu 63A	100	100	44,1 - 63	630	271687	382,90	1	8
NM8N-125H 4 Kutuplu 80A	100	100	56 - 80	800	271688	418,61	1	8
NM8N-125H 4 Kutuplu 100A	100	100	70 - 100	1000	271689	418,61	1	8
NM8N-125H 4 Kutuplu 125A	100	100	87,5 - 125	1250	271690	474,01	1	8
NM8N-250H 4 Kutuplu 160A	100	100	112 - 160	1120-1920	271232	587,28	1	8
NM8N-250H 4 Kutuplu 180A	100	100	126 - 180	1260-2160	271233	610,68	1	8
NM8N-250H 4 Kutuplu 200A	100	100	140 - 200	1400-2400	271234	631,61	1	8
NM8N-250H 4 Kutuplu 225A	100	100	157,5 - 225	1575-2700	271235	650,07	1	8
NM8N-250H 4 Kutuplu 250A	100	100	175 - 250	1750-3000	271236	675,93	1	8
NM8N-400H 4 Kutuplu 315A	100	100	220,5 - 315	1575-3150	269218	1.382,64	1	2
NM8N-400H 4 Kutuplu 350A	100	100	245 - 350	1750-3500	269219	1.431,89	1	2
NM8N-400H 4 Kutuplu 400A	100	100	280 - 400	2000-4000	269220	1.472,52	1	2
NM8N-630H 4 Kutuplu 500A	100	100	350 - 500	2500-5000	269292	1.612,87	1	2
NM8N-630H 4 Kutuplu 630A	100	100	441 - 630	3150-6300	594647	1.729,84	1	2
NM8N-800H 4 Kutuplu 630A	100	100	441 - 630	3150-6300	272959	3.252,96	1	1
NM8N-800H 4 Kutuplu 700A	100	100	490 - 700	3500-7000	272960	3.603,72	1	1
NM8N-800H 4 Kutuplu 800A	100	100	560 - 800	4000-8000	272961	3.910,29	1	1
NM8N-1600H 4 Kutuplu 1000A	100	70	700 - 1000	6000-10000	263103	5.065,00	1	1
NM8N-1600H 4 Kutuplu 1250A	100	70	875 - 1250	7500-12500	263104	5.123,00	1	1
NM8N-1600H 4 Kutuplu 1600A	100	70	1120 - 1600	9600-19200	263105	5.250,00	1	1

Kompakt Tip Devre Kesiciler

NM8N Serisi Alçak Gerilim Devre Kesiciler
Ayarlı | Sadece Manyetik | 3 Kutuplu | 50 kA



Ürün Tanımı	Kısa Devre Kesme Kapasitesi		Manyetik Ayar Sahası (A)	Sipariş Kodu	Liste Fiyatı (€)	Kutu Adedi	Koli Adedi
	Icu (kA)	Ics (kA)					
NM8N-125S 3 Kutuplu 16A	50	50	192	271841	249,93	1	12
NM8N-125S 3 Kutuplu 20A	50	50	240	271842	249,93	1	12
NM8N-125S 3 Kutuplu 25A	50	50	300	271843	249,93	1	12
NM8N-125S 3 Kutuplu 32A	50	50	384	271844	249,93	1	12
NM8N-125S 3 Kutuplu 40A	50	50	480	271845	249,93	1	12
NM8N-125S 3 Kutuplu 50A	50	50	600	271846	249,93	1	12
NM8N-125S 3 Kutuplu 63A	50	50	756	271847	249,93	1	12
NM8N-125S 3 Kutuplu 80A	50	50	960	271848	249,93	1	12
NM8N-125S 3 Kutuplu 100A	50	50	1200	271849	249,93	1	12
NM8N-125S 3 Kutuplu 125A	50	50	1500	271850	381,67	1	12
NM8N-250S 3 Kutuplu 160A	50	50	1440-2240	271428	381,67	1	8
NM8N-250S 3 Kutuplu 180A	50	50	1620-2520	271429	381,67	1	8
NM8N-250S 3 Kutuplu 200A	50	50	1800-2800	271430	381,67	1	8
NM8N-250S 3 Kutuplu 225A	50	50	2025-3150	271431	381,67	1	8
NM8N-250S 3 Kutuplu 250A	50	50	2250-3500	271432	381,67	1	8
NM8N-400S 3 Kutuplu 315A	50	50	2835-4410	269503	933,25	1	2
NM8N-400S 3 Kutuplu 350A	50	50	3150-4900	269504	933,25	1	2
NM8N-400S 3 Kutuplu 400A	50	50	3600-5600	269505	934,48	1	2
NM8N-630S 3 Kutuplu 500A	50	50	4500-7000	269527	1.002,20	1	2
NM8N-800S 3 Kutuplu 630A	50	50	5670-8820	273074	2.065,95	1	1
NM8N-800S 3 Kutuplu 700A	50	50	6300-9800	273075	2.067,18	1	1
NM8N-800S 3 Kutuplu 800A	50	50	7200-11200	273076	2.067,18	1	1

Ayarlı | Sadece Manyetik | 4 Kutuplu | 50 kA



Ürün Tanımı	Kısa Devre Kesme Kapasitesi		Manyetik Ayar Sahası (A)	Sipariş Kodu	Liste Fiyatı (€)	Kutu Adedi	Koli Adedi
	Icu (kA)	Ics (kA)					
NM8N-125S 4 Kutuplu 16A	50	50	192	524601	307,80	1	12
NM8N-125S 4 Kutuplu 20A	50	50	240	498827	307,80	1	12
NM8N-125S 4 Kutuplu 25A	50	50	300	524602	307,80	1	12
NM8N-125S 4 Kutuplu 32A	50	50	384	524603	307,80	1	12
NM8N-125S 4 Kutuplu 40A	50	50	480	498826	307,80	1	12
NM8N-125S 4 Kutuplu 50A	50	50	600	524604	307,80	1	12
NM8N-125S 4 Kutuplu 63A	50	50	756	498825	307,80	1	12
NM8N-125S 4 Kutuplu 80A	50	50	960	524605	307,80	1	12
NM8N-125S 4 Kutuplu 100A	50	50	1200	524600	307,80	1	12
NM8N-125S 4 Kutuplu 125A	50	50	1500	498824	430,92	1	12
NM8N-250S 4 Kutuplu 160A	50	50	1440-2240	522602	430,92	1	8
NM8N-250S 4 Kutuplu 180A	50	50	1620-2520	522603	430,92	1	8
NM8N-250S 4 Kutuplu 200A	50	50	1800-2800	522604	430,92	1	8
NM8N-250S 4 Kutuplu 225A	50	50	2025-3150	522605	430,92	1	8
NM8N-250S 4 Kutuplu 250A	50	50	2250-3500	500492	430,92	1	8
NM8N-400S 4 Kutuplu 315A	50	50	2835-4410	522648	1.021,90	1	2
NM8N-400S 4 Kutuplu 350A	50	50	3150-4900	522649	1.021,90	1	2
NM8N-400S 4 Kutuplu 400A	50	50	3600-5600	522650	1.021,90	1	2
NM8N-630S 4 Kutuplu 500A	50	50	4500-7000	522675	1.108,08	1	2
NM8N-800S 4 Kutuplu 630A	50	50	5670-8820	522693	2.216,16	1	1
NM8N-800S 4 Kutuplu 700A	50	50	6300-9800	522694	2.216,16	1	1
NM8N-800S 4 Kutuplu 800A	50	50	7200-11200	522695	2.216,16	1	1

Kompakt Tip Devre Kesiciler

NM8N Serisi Alçak Gerilim Devre Kesiciler
Ayarlı | Elektronik | 3 Kutuplu | 50 kA



Ürün Tanımı	Kısa Devre Kesme Kapasitesi		Termik Ayar Sahası (A)	Manyetik Ayar Sahası (A)	Sipariş Kodu	Liste Fiyatı (€)	Kutu Adedi	Koli Adedi
	Icu (kA)	Ics (kA)						
NM8N-250S 3 Kutuplu 32A	50	50	12,8 - 32	64 - 384	271331	483,86	1	8
NM8N-250S 3 Kutuplu 63A	50	50	25,2 - 63	126 - 756	271332	508,49	1	8
NM8N-250S 3 Kutuplu 100A	50	50	40 - 100	200 - 1200	271333	515,87	1	8
NM8N-250S 3 Kutuplu 160A	50	50	64 - 160	320 - 1920	271334	501,10	1	8
NM8N-250S 3 Kutuplu 250A	50	50	100 - 250	500 - 3000	271335	518,34	1	8
NM8N-400S 3 Kutuplu 400A	50	50	160 - 400	800 - 4800	269403	966,49	1	2
NM8N-630S 3 Kutuplu 630A	50	50	252 - 630	1260 - 7560	269426	996,04	1	2
NM8N-800S 3 Kutuplu 800A	50	50	320 - 800	1600 - 9600	273034	1.912,05	1	1
NM8N-1600S 3 Kutuplu 1000A	50	50	400 - 1000	2000 - 12000	263107	2.559,66	1	1
NM8N-1600S 3 Kutuplu 1250A	50	50	500 - 1250	2500 - 15000	263108	3.166,65	1	1
NM8N-1600S 3 Kutuplu 1600A	50	50	640 - 1600	3200 - 19200	263109	4.536,97	1	1

NM8N Serisi Alçak Gerilim Devre Kesiciler
Ayarlı | Elektronik | 4 Kutuplu | 50 kA



Ürün Tanımı	Kısa Devre Kesme Kapasitesi		Termik Ayar Sahası (A)	Manyetik Ayar Sahası (A)	Sipariş Kodu	Liste Fiyatı (€)	Kutu Adedi	Koli Adedi
	Icu (kA)	Ics (kA)						
NM8N-250S 4 Kutuplu 32A	50	50	12,8 - 32	64 - 384	271336	577,43	1	8
NM8N-250S 4 Kutuplu 63A	50	50	25,2 - 63	126 - 756	271337	608,21	1	8
NM8N-250S 4 Kutuplu 100A	50	50	40 - 100	200 - 1200	271338	616,83	1	8
NM8N-250S 4 Kutuplu 160A	50	50	64 - 160	320 - 1920	271339	598,36	1	8
NM8N-250S 4 Kutuplu 250A	50	50	100 - 250	500 - 3000	271340	624,22	1	8
NM8N-400S 4 Kutuplu 400A	50	50	160 - 400	800 - 4800	269405	1.217,66	1	2
NM8N-630S 4 Kutuplu 630A	50	50	252 - 630	1260 - 7560	269429	1.500,00	1	2
NM8N-800S 4 Kutuplu 800A	50	50	320 - 800	1600 - 9600	273036	2.800,00	1	1
NM8N-1600S 4 Kutuplu 1000A	50	50	400 - 1000	2000 - 12000	263111	4.631,77	1	1
NM8N-1600S 4 Kutuplu 1250A	50	50	500 - 1250	2500 - 15000	263112	4.775,82	1	1
NM8N-1600S 4 Kutuplu 1600A	50	50	640 - 1600	3200 - 19200	263113	5.265,84	1	1

Kompakt Tip Devre Kesiciler

NM8N Serisi Alçak Gerilim Devre Kesiciler
Aksesuarlar





Ürün Tipi	Ürün Tanımı	Uyumlu Olduğu Kasa	Sipariş Kodu	Liste Fiyatı (€)	Kutu Adedi	Koli Adedi
Açtırma Bobini (220 V AC)	SHT21-M8 AC220-240V	NM8N-125	269599	87,35	1	10
	SHT22-M8 AC220-240V	NM8N-250/400/630	269604	89,67	1	8
	SHT24-M8 AC220-240V	NM8N-800	269610	206,00	1	8
	SHT25-M8 AC220-240V	NM8N-1600	263380	206,00	1	10
Açtırma Bobini (24 V DC)	SHT21-M8 DC24V	NM8N-125	269601	154,22	1	10
	SHT22-M8 DC24V	NM8N-250/400/630	269606	157,53	1	8
	SHT24-M8 DC24V	NM8N-800	269612	245,66	1	8
	SHT25-M8 DC24V	NM8N-1600	263382	245,66	1	10
Yardımcı Kontak	AX21-M8	NM8N-125/250/400/ 630/800/1600	265343	29,42	1	50
Alarm Kontağı	AL21-M8	NM8N-125/250/400/ 630/800/1600	265345	34,48	1	50
Düşük Gerilim Bobini (220 V AC)	UVT21-M8 AC220-240V	NM8N-125	269615	95,73	1	10
	UVT22-M8 AC220-240V	NM8N-250/400/630	269621	95,73	1	8
	UVT24-M8 AC220-240V	NM8N-800	269628	170,75	1	8
	UVT25-M8 AC220-240V	NM8N-1600	263388	324,97	1	10
Düşük Gerilim Bobini (24 V DC)	UVT21-M8 DC24V	NM8N-125	269617	143,21	1	10
	UVT22-M8 DC24V	NM8N-250/400/630	269623	143,21	1	8
	UVT24-M8 DC24V	NM8N-800	269630	170,75	1	8
Motor (AC220-240V/DC220V)	MOD21-M8 AC220-240V/DC220V	NM8N-125	269635	489,11	1	8
	MOD22-M8 AC220-240V/DC220V	NM8N-250	269639	489,11	1	8
	MOD23-M8 AC220-240V/DC220V	NM8N-400/630	269643	1.124,73	1	4
	MOD24-M8 AC220-240V/DC220V	NM8N-800	269647	1.159,98	1	4
	MOD25-M8 AC220-240V/DC220V	NM8N-1600	396284	1.184,22	1	4

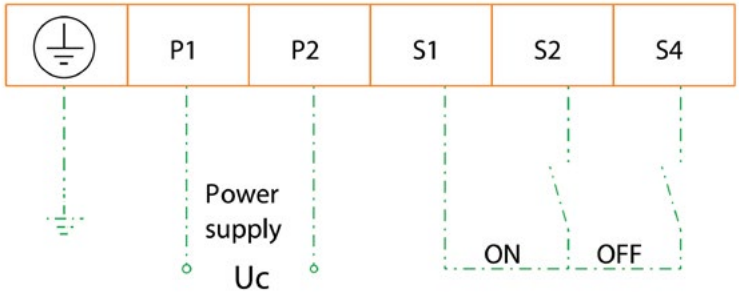

Motor aksesuarı bağlantılarını üstteki şemaya göre gerçekleştiriniz. S1, S2 ve S4 terminallerine kesinlikle enerji verilmemelidir. Enerji verilmesi durumunda motor aksesuarı zarar görecektir.

Kompakt Tip Devre Kesiciler

NM8N Serisi Alçak Gerilim Devre Kesiciler

Aksesuarlar











Ürün Tipi	Ürün Tanımı	Uyumlu Olduğu Kasa	Sipariş Kodu	Liste Fiyatı (€)	Kutu Adedi	Koli Adedi
Ekonomik Seri Mili Uzatılmış Döner Kurma Kolu Mekanizması	SRH21-M8 3P	NM8N-125 3P	269650	75,35	1	6
	SRH21-M8 4P	NM8N-125 4P	269651	87,35	1	6
	SRH22-M8 3P	NM8N-250 3P	269652	107,63	1	6
	SRH22-M8 4P	NM8N-250 4P	269653	87,35	1	6
	SRH23-M8	NM8N-400/630	269654	100,47	1	4
	SRH24-M8	NM8N-800	269655	202,69	1	4
Direkt Döner Kurma Kolu Mekanizması	DRH21-M8 T	NM8N-125	269656	53,87	1	10
	DRH22-M8 T	NM8N-250	269658	53,87	1	8
	DRH23-M8 T	NM8N-400/630	269662	81,29	1	6
Mili Uzatılmış Döner Kurma Kolu Mekanizması	ERH21-M8 T	NM8N-125	269666	107,63	1	8
	ERH22-M8 T	NM8N-250	269668	107,63	1	8
	ERH23-M8 T	NM8N-400/630	269672	113,46	1	6
Kilitleme Aksesuarı	KLK21-M8	NM8N-125	269676	15,20	1	50
	KLK22-M8	NM8N-250	269677	16,30	1	50
	KLK23-M8	NM8N-400/630	269678	16,30	1	50
Sabit Tip Şalteri Soketli Tipe Dönüştürme Aksesuarı	PIA21F-M8 3P	NM8N-125 3P	269734	254,47	1	4
	PIA21F-M8 4P	NM8N-125 4P	269735	285,31	1	4
	PIA22F-M8 3P	NM8N-250 3P	269738	297,43	1	4
	PIA22F-M8 4P	NM8N-250 4P	269739	388,86	1	4
	PIA23F-M8 3P	NM8N-400/630	269742	876,87	1	2
	PIA23F-M8 4P	NM8N-800	269743	1.057,54	1	2
Din Rayı Bağlantı Aksesuarı	DRA21-M8 3P	NM8N-125 3P	269758	12,89	1	20
	DRA21-M8 4P	NM8N-125 4P	269759	15,75	1	20
	DRA22-M8 3P	NM8N-250 3P	269760	14,32	1	20
	DRA22-M8 4P	NM8N-250 4P	269761	14,32	1	20
Kaçak Akım Koruma Modülü	NM8NL-125 3P RCD1 X	NM8NL-125 3P RCD1 (0.03/0.05/0.1/0.2/0.3/0.5/1/2A)	449979	350,31	1	1
	NM8NL-250 3P RCD1 X	NM8NL-250 3P RCD1 (0.03/0.05/0.1/0.2/0.3/0.5/1/2A)	449981	431,83	1	1
	NM8NL-400 3P RCD1 X	NM8NL-400 3P RCD1 (0.03/0.05/0.1/0.2/0.3/0.5/1/2A)	449983	645,54	1	1
	NM8NL-630 3P RCD1 X	NM8NL-630 3P RCD1 (0.03/0.05/0.1/0.2/0.3/0.5/1/2A)	449985	645,54	1	1
	NM8NL-125 4P RCD1 X	NM8NL-125 4P RCD1 (0.03/0.05/0.1/0.2/0.3/0.5/1/2A)	449980	387,76	1	1
	NM8NL-250 4P RCD1 X	NM8NL-250 4P RCD1 (0.03/0.05/0.1/0.2/0.3/0.5/1/2A)	449982	492,42	1	1
	NM8NL-400 4P RCD1 X	NM8NL-400 4P RCD1 (0.03/0.05/0.1/0.2/0.3/0.5/1/2A)	449984	779,93	1	1
	NM8NL-630 4P RCD1 X	NM8NL-630 4P RCD1 (0.03/0.05/0.1/0.2/0.3/0.5/1/2A)	449986	779,93	1	1
Uzatma Barası	FCP21-M8 3P	NM8N-125 3P	269704	26,45	80	160
	FCP21-M8 4P	NM8N-125 4P	269705	33,85	35	70
	FCP22-M8 3P	NM8N-250 3P	269708	52,97	25	50
	FCP22-M8 4P	NM8N-250 4P	269709	69,81	25	50
	FCP23-M8 3P	NM8N-400/630 3P	269710	217,36	6	12
	FCP23-M8 4P	NM8N-400/630 4P	269711	288,71	4	8
	FCP24-M8 3P	NM8N-800 3P	304854	320,43	5	10
	FCP24-M8 4P	NM8N-800 4P	304855	425,83	4	8
	FCP25-M8 3P(800-1250)	NM8N-1600 (800~1250A) 3P	263407	483,70	4	8
	FCP25-M8 4P(800-1250)	NM8N-1600 (800~1250A) 4P	263408	620,76	4	8
	FCP25-M8 3P(1600)	NM8N-1600 (1600A) 3P	263409	822,34	2	4
	FCP25-M8 4P(1600)	NM8N-1600 (1600A) 4P	263410	1.100,09	2	4

Not: Uzatma baraları set halinde gelir. 3 kutuplularda 6 adet, 4 kutuplularda 8 adet olarak çıkmaktadır.

Açık Tip Şalterler

NXA Serisi Açık Tip Şalterler (LSIG Koruma)
3 Kutuplu |Sabit Tip



Ürün Tanımı	Nominal Akım In (A)	Kısa Devre Kesme Kapasitesi 380/400/415 V AC Icu (kA)	Ics (kA)	Termik Ayar Sahası Ir (A)	Manyetik Ayar Sahası Ii (A)	Sipariş Kodu	Liste Fiyatı (€)	Kutu Adedi	Koli Adedi
NXA16S04-MF3 3 Kutuplu	400	42	42	160 - 400	800 - 6000	193248	2.436,59	1	1
NXA16S06-MF3 3 Kutuplu	630	42	42	252 - 630	1260 - 9450	193256	2.535,19	1	1
NXA16S08-MF3 3 Kutuplu	800	42	42	320 - 800	1600 - 12000	193264	2.555,39	1	1
NXA16S10-MF3 3 Kutuplu	1000	42	42	400 - 1000	2000 - 15000	193272	2.629,04	1	1
NXA16S12-MF3 3 Kutuplu	1250	42	42	500 - 1250	2500 - 18750	193280	2.706,26	1	1
NXA16S16-MF3 3 Kutuplu	1600	42	42	640 - 1600	3200 - 24000	193288	2.784,67	1	1
NXA16H04-MF3 3 Kutuplu	400	50	50	160 - 400	800 - 6000	942431	2.484,11	1	1
NXA16H06-MF3 3 Kutuplu	630	50	50	252 - 630	1260 - 9450	942439	2.582,71	1	1
NXA16H08-MF3 3 Kutuplu	800	50	50	320 - 800	1600 - 12000	942447	2.602,91	1	1
NXA16H10-MF3 3 Kutuplu	1000	50	50	400 - 1000	2000 - 15000	942455	2.676,56	1	1
NXA16H12-MF3 3 Kutuplu	1250	50	50	500 - 1250	2500 - 18750	942463	2.753,78	1	1
NXA16H16-MF3 3 Kutuplu	1600	50	50	640 - 1600	3200 - 24000	942471	3.030,00	1	1
NXA20S06-MF3 3 Kutuplu	630	65	65	252 - 630	1260 - 9450	193344	2.601,00	1	1
NXA20S08-MF3 3 Kutuplu	800	65	65	320 - 800	1600 - 12000	193352	2.653,99	1	1
NXA20S10-MF3 3 Kutuplu	1000	65	65	400 - 1000	2000 - 15000	193360	2.701,00	1	1
NXA20S12-MF3 3 Kutuplu	1250	65	65	500 - 1250	2500 - 18750	193368	2.900,00	1	1
NXA20S16-MF3 3 Kutuplu	1600	65	65	640 - 1600	3200 - 24000	193376	3.100,00	1	1
NXA20S20-MF3 3 Kutuplu	2000	65	65	800 - 2000	4000 - 30000	193384	3.632,90	1	1
NXA32N16-MF3 3 Kutuplu	1600	80	80	640 - 1600	3200 - 24000	943135	4.300,00	1	1
NXA32N20-MF3 3 Kutuplu	2000	80	80	800 - 2000	4000 - 30000	943143	3.906,34	1	1
NXA32N25-MF3 3 Kutuplu	2500	80	80	1000 - 2500	5000 - 37500	943151	4.793,58	1	1
NXA32N32-MF3 3 Kutuplu	3200	80	80	1280 - 3200	6400 - 48000	943159	5.366,20	1	1
NXA40N36-MF3 3 Kutuplu	3600	80	80	1440 - 3600	7200 - 54000	943271	7.128,00	1	1
NXA40N40-MF3 3 Kutuplu	4000	80	80	1600 - 4000	8000 - 60000	943279	8.648,64	1	1
NXA40S32-MF3 3 Kutuplu	3200	85	85	1280 - 3200	6400 - 48000	193504	5.572,71	1	1
NXA40S36-MF3 3 Kutuplu	3600	85	85	1440 - 3600	7200 - 50000	193512	7.246,80	1	1
NXA40S40-MF3 3 Kutuplu	4000	85	85	1600 - 4000	8000 - 50000	193520	8.731,80	1	1
NXA63H40-MF3 3 Kutuplu	4000	120	120	1600 - 4000	8000 - 60000	259042	12.830,40	1	1
NXA63H50-MF3 3 Kutuplu	5000	120	120	2000 - 5000	10000 - 63000	259041	13.787,93	1	1
NXA63H63-MF3 3 Kutuplu	6300	120	120	2520 - 6300	12600 - 63000	259040	15.719,62	1	1

Açık Tip Şalterler

NXA Serisi Açık Tip Şalterler (LSIG Koruma)
4 Kutuplu |Sabit Tip



Ürün Tanımı	Nominal Akım In (A)	Kısa Devre Kesme Kapasitesi 380/400/415 V AC Icu (kA)	Ics (kA)	Termik Ayar Sahası Ir (A)	Manyetik Ayar Sahası Ii (A)	Sipariş Kodu	Liste Fiyatı (€)	Kutu Adedi	Koli Adedi
NXA16S04-MF4 4 Kutuplu	400	42	42	160 - 400	800 - 6000	193250	2.732,40	1	1
NXA16S06-MF4 4 Kutuplu	630	42	42	252 - 630	1260 - 9450	193258	2.950,99	1	1
NXA16S08-MF4 4 Kutuplu	800	42	42	320 - 800	1600 - 12000	193266	2.977,13	1	1
NXA16S10-MF4 4 Kutuplu	1000	42	42	400 - 1000	2000 - 15000	193274	3.463,02	1	1
NXA16S12-MF4 4 Kutuplu	1250	42	42	500 - 1250	2500 - 18750	193282	3.719,63	1	1
NXA16S16-MF4 4 Kutuplu	1600	42	42	640 - 1600	3200 - 24000	193290	3.976,24	1	1
NXA16H04-MF4 4 Kutuplu	400	50	50	160 - 400	800 - 6000	942433	2.851,20	1	1
NXA16H06-MF4 4 Kutuplu	630	50	50	252 - 630	1260 - 9450	942441	3.069,79	1	1
NXA16H08-MF4 4 Kutuplu	800	50	50	320 - 800	1600 - 12000	942449	3.095,93	1	1
NXA16H10-MF4 4 Kutuplu	1000	50	50	400 - 1000	2000 - 15000	942457	3.510,00	1	1
NXA16H12-MF4 4 Kutuplu	1250	50	50	500 - 1250	2500 - 18750	942465	3.838,43	1	1
NXA16H16-MF4 4 Kutuplu	1600	50	50	640 - 1600	3200 - 24000	942473	4.095,04	1	1
NXA20S06-MF4 4 Kutuplu	630	65	65	252 - 630	1260 - 9450	193346	2.993,76	1	1
NXA20S08-MF4 4 Kutuplu	800	65	65	320 - 800	1600 - 12000	193354	3.212,35	1	1
NXA20S10-MF4 4 Kutuplu	1000	65	65	400 - 1000	2000 - 15000	193362	3.550,00	1	1
NXA20S12-MF4 4 Kutuplu	1250	65	65	500 - 1250	2500 - 18750	193370	3.910,00	1	1
NXA20S16-MF4 4 Kutuplu	1600	65	65	640 - 1600	3200 - 24000	193378	4.188,00	1	1
NXA20S20-MF4 4 Kutuplu	2000	65	65	800 - 2000	4000 - 30000	193386	4.416,98	1	1
NXA32N16-MF4 4 Kutuplu	1600	80	80	640 - 1600	3200 - 24000	943137	5.230,00	1	1
NXA32N20-MF4 4 Kutuplu	2000	80	80	800 - 2000	4000 - 30000	943145	5.142,53	1	1
NXA32N25-MF4 4 Kutuplu	2500	80	80	1000 - 2500	5000 - 37500	943153	5.970,89	1	1
NXA32N32-MF4 4 Kutuplu	3200	80	80	1280 - 3200	6400 - 48000	943161	6.734,77	1	1
NXA40N36-MF4 4 Kutuplu	3600	80	80	1440 - 3600	7200 - 54000	943273	8.316,00	1	1
NXA40N40-MF4 4 Kutuplu	4000	80	80	1600 - 4000	8000 - 60000	943281	9.290,16	1	1
NXA40S32-MF4 4 Kutuplu	3200	85	85	1280 - 3200	6400 - 48000	193506	6.947,56	1	1
NXA40S36-MF4 4 Kutuplu	3600	85	85	1440 - 3600	7200 - 50000	193514	8.400,00	1	1
NXA40S40-MF4 4 Kutuplu	4000	85	85	1600 - 4000	8000 - 50000	193522	9.315,00	1	1
NXA63H40-MF4 4 Kutuplu*	4000	120	120	1600 - 4000	8000 - 60000	217565	14.256,00	1	1
NXA63H50-MF4 4 Kutuplu*	5000	120	120	2000 - 5000	10000 - 63000	217561	14.968,80	1	1

Not*: 217565 ve 217561 kodlu ürünler dahili motorlu olarak sevk edilmektedir.

Açık Tip Şalterler

NXA Serisi Açık Tip Şalterler (LSIG Koruma)
3 Kutuplu | Çekmeceli Tip



Ürün Tanımı	Nominal Akım In (A)	Kısa Devre Kesme Kapasitesi 380/400/415 V AC Icu (kA)	Ics (kA)	Termik Ayar Sahası Ir (A)	Manyetik Ayar Sahası Ii (A)	Sipariş Kodu	Liste Fiyatı (€)	Kutu Adedi	Koli Adedi
NXA16S04-MD3 3 Kutuplu Çekmeceli	400	42	42	160 - 400	800 - 6000	193247	3.206,41	1	1
NXA16S06-MD3 3 Kutuplu Çekmeceli	630	42	42	252 - 630	1260 - 9450	193255	3.283,63	1	1
NXA16S08-MD3 3 Kutuplu Çekmeceli	800	42	42	320 - 800	1600 - 12000	193263	3.334,72	1	1
NXA16S10-MD3 3 Kutuplu Çekmeceli	1000	42	42	400 - 1000	2000 - 15000	193271	3.398,87	1	1
NXA16S12-MD3 3 Kutuplu Çekmeceli	1250	42	42	500 - 1250	2500 - 18750	193279	3.445,20	1	1
NXA16S16-MD3 3 Kutuplu Çekmeceli	1600	42	42	640 - 1600	3200 - 24000	193287	4.045,14	1	1
NXA16H04-MD3 3 Kutuplu Çekmeceli	400	50	50	160 - 400	800 - 6000	942430	3.301,45	1	1
NXA16H06-MD3 3 Kutuplu Çekmeceli	630	50	50	252 - 630	1260 - 9450	942438	3.378,67	1	1
NXA16H08-MD3 3 Kutuplu Çekmeceli	800	50	50	320 - 800	1600 - 12000	942446	3.429,76	1	1
NXA16H10-MD3 3 Kutuplu Çekmeceli	1000	50	50	400 - 1000	2000 - 15000	942454	3.493,91	1	1
NXA16H12-MD3 3 Kutuplu Çekmeceli	1250	50	50	500 - 1250	2500 - 18750	942462	3.540,24	1	1
NXA16H16-MD3 3 Kutuplu Çekmeceli	1600	50	50	640 - 1600	3200 - 24000	942470	4.140,18	1	1
NXA20S06-MD3 3 Kutuplu Çekmeceli	630	65	65	252 - 630	1260 - 9450	193343	3.544,99	1	1
NXA20S08-MD3 3 Kutuplu Çekmeceli	800	65	65	320 - 800	1600 - 12000	193351	3.596,08	1	1
NXA20S10-MD3 3 Kutuplu Çekmeceli	1000	65	65	400 - 1000	2000 - 15000	193359	3.660,23	1	1
NXA20S12-MD3 3 Kutuplu Çekmeceli	1250	65	65	500 - 1250	2500 - 18750	193367	3.706,56	1	1
NXA20S16-MD3 3 Kutuplu Çekmeceli	1600	65	65	640 - 1600	3200 - 24000	193375	4.306,50	1	1
NXA20S20-MD3 3 Kutuplu Çekmeceli	2000	65	65	800 - 2000	4000 - 30000	193383	4.934,95	1	1
NXA32N16-MD3 3 Kutuplu Çekmeceli	1600	80	80	640 - 1600	3200 - 24000	943134	5.433,75	1	1
NXA32N20-MD3 3 Kutuplu Çekmeceli	2000	80	80	800 - 2000	4000 - 30000	943142	5.901,98	1	1
NXA32N25-MD3 3 Kutuplu Çekmeceli	2500	80	80	1000 - 2500	5000 - 37500	943150	6.346,30	1	1
NXA32N32-MD3 3 Kutuplu Çekmeceli	3200	80	80	1280 - 3200	6400 - 48000	943158	7.410,74	1	1
NXA40N32-MD3 3 Kutuplu Çekmeceli	3200	80	80	1280 - 3200	6400 - 48000	943262	7.722,00	1	1
NXA40N36-MD3 3 Kutuplu Çekmeceli	3600	80	80	1440 - 3600	7200 - 54000	943270	8.078,40	1	1
NXA40N40-MD3 3 Kutuplu Çekmeceli	4000	80	80	1600 - 4000	8000 - 60000	943278	9.931,68	1	1
NXA40S32-MD3 3 Kutuplu Çekmeceli	3200	85	85	1280 - 3200	6400 - 48000	193503	7.840,80	1	1
NXA40S36-MD3 3 Kutuplu Çekmeceli	3600	85	85	1440 - 3600	7200 - 50000	193511	8.197,20	1	1
NXA40S40-MD3 3 Kutuplu Çekmeceli	4000	85	85	1600 - 4000	8000 - 50000	193519	9.504,00	1	1
NXA63H40-MD3 3 Kutuplu Çekmeceli	4000	120	120	1600 - 4000	8000 - 60000	263607	14.850,00	1	1
NXA63H50-MD3 3 Kutuplu Çekmeceli	5000	120	120	2000 - 5000	10000 - 63000	263611	20.004,73	1	1
NXA63H63-MD3 3 Kutuplu Çekmeceli	6300	120	120	2520 - 6300	12600 - 63000	259028	22.007,70	1	1

Not: Çekmeceli açık tip şalterlerimizin çekmece ünitesi, fiyata dahildir.

Açık Tip Şalterler

NXA Serisi Açık Tip Şalterler (LSIG Koruma)
4 Kutuplu | Çekmeceli Tip



Ürün Tanımı	Nominal Akım In (A)	Kısa Devre Kesme Kapasitesi 380/400/415 V AC Icu (kA)	Ics (kA)	Termik Ayar Sahası Ir (A)	Manyetik Ayar Sahası Ii (A)	Sipariş Kodu	Liste Fiyatı (€)	Kutu Adedi	Koli Adedi
NXA16S04-MD4 4 Kutuplu Çekmeceli	400	42	42	160 - 400	800 - 6000	193249	2.952,18	1	1
NXA16S06-MD4 4 Kutuplu Çekmeceli	630	42	42	252 - 630	1260 - 9450	193257	4.200,77	1	1
NXA16S08-MD4 4 Kutuplu Çekmeceli	800	42	42	320 - 800	1600 - 12000	193265	4.235,22	1	1
NXA16S10-MD4 4 Kutuplu Çekmeceli	1000	42	42	400 - 1000	2000 - 15000	193273	4.297,00	1	1
NXA16S12-MD4 4 Kutuplu Çekmeceli	1250	42	42	500 - 1250	2500 - 18750	193281	4.329,07	1	1
NXA16S16-MD4 4 Kutuplu Çekmeceli	1600	42	42	640 - 1600	3200 - 24000	193289	4.835,16	1	1
NXA16H04-MD4 4 Kutuplu Çekmeceli	400	50	50	160 - 400	800 - 6000	942432	3.070,98	1	1
NXA16H06-MD4 4 Kutuplu Çekmeceli	630	50	50	252 - 630	1260 - 9450	942440	4.319,57	1	1
NXA16H08-MD4 4 Kutuplu Çekmeceli	800	50	50	320 - 800	1600 - 12000	942448	4.354,02	1	1
NXA16H10-MD4 4 Kutuplu Çekmeceli	1000	50	50	400 - 1000	2000 - 15000	942456	4.415,80	1	1
NXA16H12-MD4 4 Kutuplu Çekmeceli	1250	50	50	500 - 1250	2500 - 18750	942464	4.447,87	1	1
NXA16H16-MD4 4 Kutuplu Çekmeceli	1600	50	50	640 - 1600	3200 - 24000	942472	4.953,96	1	1
NXA20S06-MD4 4 Kutuplu Çekmeceli	630	65	65	252 - 630	1260 - 9450	193345	4.557,17	1	1
NXA20S08-MD4 4 Kutuplu Çekmeceli	800	65	65	320 - 800	1600 - 12000	193353	4.591,62	1	1
NXA20S10-MD4 4 Kutuplu Çekmeceli	1000	65	65	400 - 1000	2000 - 15000	193361	4.653,40	1	1
NXA20S12-MD4 4 Kutuplu Çekmeceli	1250	65	65	500 - 1250	2500 - 18750	193369	4.685,47	1	1
NXA20S16-MD4 4 Kutuplu Çekmeceli	1600	65	65	640 - 1600	3200 - 24000	193377	5.191,56	1	1
NXA20S20-MD4 4 Kutuplu Çekmeceli	2000	65	65	800 - 2000	4000 - 30000	193385	7.062,66	1	1
NXA32N16-MD4 4 Kutuplu Çekmeceli	1600	80	80	640 - 1600	3200 - 24000	943136	6.615,00	1	1
NXA32N20-MD4 4 Kutuplu Çekmeceli	2000	80	80	800 - 2000	4000 - 30000	943144	7.401,24	1	1
NXA32N25-MD4 4 Kutuplu Çekmeceli	2500	80	80	1000 - 2500	5000 - 37500	943152	9.862,78	1	1
NXA32N32-MD4 4 Kutuplu Çekmeceli	3200	80	80	1280 - 3200	6400 - 48000	943160	11.234,92	1	1
NXA40N32-MD4 4 Kutuplu Çekmeceli	3200	80	80	1280 - 3200	6400 - 48000	943264	11.404,80	1	1
NXA40N36-MD4 4 Kutuplu Çekmeceli	3600	80	80	1440 - 3600	7200 - 54000	943272	11.761,20	1	1
NXA40N40-MD4 4 Kutuplu Çekmeceli	4000	80	80	1600 - 4000	8000 - 60000	943280	11.984,54	1	1
NXA40S32-MD4 4 Kutuplu Çekmeceli	3200	85	85	1280 - 3200	6400 - 48000	193505	11.642,40	1	1
NXA40S36-MD4 4 Kutuplu Çekmeceli	3600	85	85	1440 - 3600	7200 - 50000	193513	11.998,80	1	1
NXA40S40-MD4 4 Kutuplu Çekmeceli	4000	85	85	1600 - 4000	8000 - 50000	193521	12.474,00	1	1
NXA63H40-MD4 4 Kutuplu Çekmeceli	4000	120	120	1600 - 4000	8000 - 60000	263609	17.820,00	1	1
NXA63H50-MD4 4 Kutuplu Çekmeceli	5000	120	120	2000 - 5000	10000 - 63000	263613	20.305,30	1	1

Not: Çekmeceli açık tip şalterlerimizin çekmece ünitesi, fiyata dahildir.

Açık Tip Şalterler

Aksesuarlar - NXA Serisi Açık Tip Şalter







Ürün Tipi	Uyumlu Olduğu Kasa	Besleme Gerilimi	Sipariş Kodu	Liste Fiyatı (€)	Kutu Adedi	Koli Adedi
Kapama Bobini	NXA16~63	220 V AC	620793	74,95	100	100
Açtırma Bobini	NXA16~63	220 V AC	620781	74,95	100	100
Düşük Gerilim Bobini	NXA16~63	220 V AC	620907	217,83	100	100
Motor Mekanizması	NXA16	220 V AC	620831	375,92	10	10
	NXA20	220 V AC	620826	316,93	10	10
	NXA32	220 V AC	620822	316,93	10	10
	NXA40	220 V AC	620818	323,87	10	10
	NXA63	220 V AC	620813	352,51	10	10





Ürün Tipi	Uyumlu Olduğu Kasa	Ürün Açıklaması	Sipariş Kodu	Liste Fiyatı (€)	Kutu Adedi	Koli Adedi
Yardımcı Kontak	NXA16	4 Grup Kontak	620945	39,56	100	100
	NXA16	6 Grup Kontak	620944	62,46	100	100
	NXA20~63	3NA + 3NK	620943	63,74	100	100
	NXA20~63	4NA + 4NK	620942	63,74	100	100
	NXA20~63	4 Grup Kontak	620940	63,74	100	100
	NXA20~63	5 Grup Kontak	620939	78,11	100	100
	NXA16	Kapamaya Hazır Kontak	620935	9,51	1	100
	NXA20~63	Kapamaya Hazır Kontak	620934	9,51	1	100
Mekanik Kilit	NXA16	İkili Mekanik Kilit	620886	440,64	4	4
	NXA20~63	İkili Mekanik Kilit	620883	473,69	4	4
	NXA20~63	Üçlü Mekanik Kilit	620882	716,04	4	4
Kilitleme Aksesuarı	NXA16	Asma Kilit (1 Kilit 1 Anahtar)	620849	52,05	100	100
	NXA20~63	Asma Kilit (1 Kilit 1 Anahtar)	620871	61,30	100	100

Not: NXA serisi mekanik kilitleri, sabitleme plakaları ile sevk edilmektedir.

Toroid Röleler ve Toroid Akım Trafoları

RDC Serisi Toroid Röle



	Ürün Tanımı	Sipariş Kodu	Liste Fiyatı (€)	Kutu Adedi	Koli Adedi
Toroid Röle (Tip A)	RDC-03 Serisi 0,03 - 30 A - 1 NA / 1 NK	500841	149,99	1	36

TTC Serisi Toroid Akım Trafoları



	Ürün Tanımı	Sipariş Kodu	Liste Fiyatı (€)	Kutu Adedi	Koli Adedi
Toroidal Akım Trafoları	TTC-40 Model - 40 mm	500842	48,36	1	100
	TTC-80 Model - 80 mm	500843	57,12	1	60
	TTC-120 Model - 120 mm	500844	81,23	1	30
	TTC-160 Model - 160 mm	500845	148,78	1	30
	TTC-210 Model - 210 mm	500927	220,78	1	28

Bağlantı Şeması

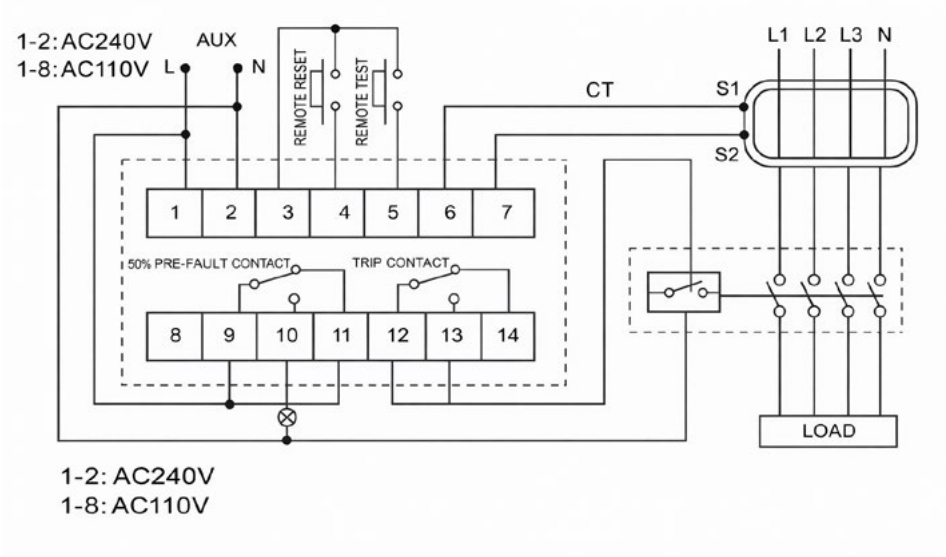

Alçak Gerilim Güç Kalitesi Ürünleri

NWC6 Serisi AG Kuru Tip Kondansatörler
Monofaze Güç Kondansatörleri



Anma Gerilimi (V)	Anma Gücü (kVAr)	Sipariş Kodu	Liste Fiyatı (€)	Kutu Adedi	Koli Adedi
230	0,25	799011	15,35	1	30
230	0,5	799012	16,13	1	30
230	1	799013	18,89	1	30
230	1,5	799014	22,32	1	30
230	2,5	799015	38,15	1	20
230	5	799016	69,98	1	12
230	7,5	799017	100,98	1	12
230	10	799018	124,74	1	12

NWC6 Serisi AG Kuru Tip Kondansatörler
Trifaze Güç Kondansatörleri



Anma Gerilimi (V)	Anma Gücü (kVAr)	Sipariş Kodu	Liste Fiyatı (€)	Kutu Adedi	Koli Adedi
400	0,5	799019	18,73	1	30
400	1	799020	20,16	1	30
400	1,5	799021	22,58	1	30
400	2,5	799022	26,65	1	20
400	5	799023	40,39	1	6
400	7,5	799024	53,30	1	6
400	10	799025	59,95	1	6
400	15	799026	82,78	1	6
400	20	799029	108,86	1	6
400	25	799030	124,74	1	6
400	30	799031	142,88	1	6
450	5	799032	54,29	1	6
450	7,5	799033	60,08	1	6
450	10	799034	72,06	1	6
450	15	799035	93,59	1	6
450	20	799036	112,26	1	6
450	25	799037	129,42	1	6
450	30	799038	152,99	1	6
525	7,5	799040	64,70	1	6
525	10	799041	77,93	1	6
525	15	799042	101,22	1	6
525	20	799043	121,04	1	6
525	25	799044	139,71	1	6
525	30	799045	152,99	1	6

Alçak Gerilim Güç Kalitesi Ürünleri

Şönt Reaktörler - Endüktif Yük Reaktörleri
Monofaze Şönt Reaktörler



Anma Gerilimi (V)	Anma Gücü (kVAr)	Sipariş Kodu	Liste Fiyatı (€)	Kutu Adedi	Koli Adedi
230	0,25	500001	94,47	1	1
230	0,3	500002	116,44	1	1
230	0,5	500003	127,40	1	1
230	1	500004	158,61	1	1
230	1,5	500005	219,28	1	1
230	2,5	500006	328,48	1	1
230	3,3	500007	483,08	1	1
230	5	500008	624,27	1	1
230	6,67	500009	699,11	1	1
230	7,5	500010	749,29	1	1
230	10	500011	999,34	1	1

Şönt Reaktörler - Endüktif Yük Reaktörleri
Trifaze Şönt Reaktörler



Anma Gerilimi (V)	Anma Gücü (kVAr)	Sipariş Kodu	Liste Fiyatı (€)	Kutu Adedi	Koli Adedi
400	0,5	500012	238,61	1	1
400	1	500013	332,89	1	1
400	1,5	500014	368,76	1	1
400	2	500015	463,87	1	1
400	2,5	500016	478,05	1	1
400	3	500017	528,11	1	1
400	5	500018	783,41	1	1
400	7,5	500019	944,43	1	1
400	10	500020	1.238,94	1	1
400	12,5	500021	1.369,06	1	1
400	15	500022	1.543,15	1	1
450	20	500023	1.921,94	1	1
450	25	500024	2.026,91	1	1
450	30	500025	2.329,88	1	1
450	40	500026	3.719,52	1	1
450	50	500027	3.992,98	1	1

Alçak Gerilim Güç Kalitesi Ürünleri

Endüktif Yük Sürücüler

Anma Gerilimi (V)	Anma Gücü (kVAr)	Bağlanabilen Şönt Reaktör	Sipariş Kodu	Liste Fiyatı (€)	Kutu Adedi	Koli Adedi
400	5	3 x 1.5 kVAr	500028	442,68	1	1
400	10	3 x 3,5 kVAr	500029	548,37	1	1
400	20	3 x 7 kVAr	500030	853,96	1	1
400	30	3 x 10 kVAr	500031	938,73	1	1

NXCC Serisi Kompanzasyon Kontaktörleri
3 Kutup 220 VAC Bobinli



Yardımcı Kontak	Güç	Sipariş Kodu	Liste Fiyatı (€)	Kutu Adedi	Koli Adedi
1 NA + 2 NK	7,5 kVAr	619617	56,04	1	32
	12 kVAr	619618	71,76	1	32
	18 kVAr	619619	91,54	1	30
	20 kVAr	506904	92,31	1	30
1 NA + 2 NK	25 kVAr	619620	126,41	1	12
	30 kVAr	619621	187,16	1	12
	40 kVAr	619622	260,59	1	8
	50 kVAr	619623	274,95	1	8

Harmonik Filtre Reaktörleri



Anma Gerilimi (V)	Anma Gücü (kVAr)	Rezonans Frekansı (Hz)	p	Sipariş Kodu	Liste Fiyatı (€)	Kutu Adedi	Koli Adedi
400	0,83	189	7%	500032	130,96	1	1
400	1,5	189	7%	500033	154,78	1	1
400	2,5	189	7%	500034	185,91	1	1
400	5	189	7%	500035	238,12	1	1
400	6,25	189	7%	500036	250,02	1	1
400	10	189	7%	500037	280,24	1	1
400	12,5	189	7%	500038	300,39	1	1
400	15	189	7%	500039	324,21	1	1
400	20	189	7%	500040	405,72	1	1
400	25	189	7%	500041	439,60	1	1
400	30	189	7%	500042	489,06	1	1
400	40	189	7%	500043	555,92	1	1
400	50	189	7%	500044	596,21	1	1
400	75	189	7%	500046	875,54	1	1

Motor Koruma ve Kontrol Ürünleri

NXC Serisi Kontaktörler
3 Kutup 220 V AC





Ürün Tanımı	Anma Gücü P (kW) 400 V	Anma Akımı Ie (A) (AC3)	Termik Akım Ith (A) (AC1)	Yardımcı Kontak	Sipariş Kodu	Liste Fiyatı (€)	Kutu Adedi	Koli Adedi
NXC-09 220V 50/60 Hz	4	9	20	1NA + 1NK	925353	23,31	1	60
NXC-12 220V 50/60 Hz	5,5	12	25	1NA + 1NK	925479	24,39	1	60
NXC-18 220V 50/60 Hz	7,5	18	32	1NA + 1NK	925607	28,46	1	60
NXC-25 220V 50/60 Hz	11	25	40	1NA + 1NK	925735	39,03	1	32
NXC-32 220V 50/60 Hz	15	32	50	1NA + 1NK	925213	64,46	1	32
NXC-38 220V 50/60 Hz	18,5	38	50	1NA + 1NK	925859	71,96	1	32
NXC-40 220V 50/60 Hz	18,5	40	60	1NA + 1NK	925923	92,29	1	16
NXC-50 220V 50/60 Hz	22	50	80	1NA + 1NK	925986	110,72	1	16
NXC-65 220V 50/60 Hz	30	65	80	1NA + 1NK	938049	146,65	1	16
NXC-75 220V 50/60 Hz	37	75	90	1NA + 1NK	938113	180,90	1	12
NXC-85 220V 50/60 Hz	37	85	100	1NA + 1NK	938177	193,42	1	12
NXC-100 220V 50/60 Hz	45	100	110	1NA + 1NK	925416	217,80	1	12
NXC-120 220V 50/60 Hz	55	120	200	2NA + 2NK	925250	368,81	1	2
NXC-160 220V 50/60 Hz	75	160	200	2NA + 2NK	925254	420,48	1	2
NXC-185 220V 50/60 Hz	90	185	275	2NA + 2NK	925258	490,58	1	2
NXC-225 220V 50/60 Hz	110	225	275	2NA + 2NK	925262	590,87	1	2
NXC-265 AC/DC 220V - 240V	132	265	315	2NA + 2NK	836542	739,07	1	2
NXC-330 AC/DC 220V - 240V	160	330	380	2NA + 2NK	836545	1.046,89	1	2
NXC-400 AC/DC 220V - 240V	200	400	450	2NA + 2NK	836548	1.134,38	1	2
NXC-500 AC/DC 220V - 240V	250	500	630	2NA + 2NK	836560	1.622,17	1	2
NXC-630 AC/DC 220V - 240V	335	630	700	2NA + 2NK	836563	2.039,58	1	2

Aksesuarlar NXC Serisi Kontaktörler



Ürün Tipi	Açıklama	Açık Hava Termik Akımı Ith (A)	Yardımcı Kontak	Sipariş Kodu	Liste Fiyatı (€)	Kutu Adedi	Koli Adedi
Yardımcı Kontak Bloğu	AX-3X/22	10	2NA + 2NK	938251	9,90	10	240
	AX-3X/31	10	3NA + 1NK	938252	9,90	10	240
	AX-3X/13	10	1NA + 3NK	938253	9,90	10	240
	AX-3X/40	10	4NA	938254	9,90	10	240
	AX-3X/04	10	4NK	938255	9,90	10	240
	AX-3X/11	10	1NA + 1NK	938256	6,03	10	400
	AX-3X/02	10	2NK	938257	6,03	10	400
	AX-3X/20	10	2NA	938258	6,03	10	400
Yardımcı Kontak Yana Takılan Tip	AX-3C/11	10	1NA + 1NK	938259	12,78	10	150

Motor Koruma ve Kontrol Ürünleri

Aksesuarlar NXC Serisi Kontaktörler



Ürün Tipi	Açıklama	Sipariş Kodu	Liste Fiyatı (€)	Kutu Adedi	Koli Adedi
Mekanik Kilit	NXC-09-38 Mekanik Kilit	256717	12,59	50	200
	NXC-40-65 Mekanik Kilit	777989	14,93	50	200
	NXC-75-100 Mekanik Kilit	777988	17,65	50	200
	NXC-120-225 / Mekanik Kilit	263761	20,37	1	75
	NXC-265-630 / Mekanik Kilit	781936	23,82	2	210

NXR Serisi Termik Röleler





Ürün Tanımı	Uyumlu Olduğu Kasa	Termik Ayar Sahası	Sipariş Kodu	Liste Fiyatı (€)	Kutu Adedi	Koli Adedi
NXR-25 0.1-0.16A	NXC-06...NXC-25	0.1-0.16A	837105	24,89	1	90
NXR-25 0.16-0.25A	NXC-06...NXC-25	0.16-0.25A	837106	24,89	1	90
NXR-25 0.25-0.4A	NXC-06...NXC-25	0.25-0.4A	837107	24,89	1	90
NXR-25 0.4-0.63A	NXC-06...NXC-25	0.4-0.63A	837108	24,89	1	90
NXR-25 0.63-1A	NXC-06...NXC-25	0.63-1A	837109	24,89	1	90
NXR-25 1-1.6A	NXC-06...NXC-25	1-1.6A	837110	24,89	1	90
NXR-25 1.25-2A	NXC-06...NXC-25	1.25-2A	837111	24,89	1	90
NXR-25 1.6-2.5A	NXC-06...NXC-25	1.6-2.5A	837112	24,89	1	90
NXR-25 2.5-4A	NXC-06...NXC-25	2.5-4A	837113	24,89	1	90
NXR-25 4-6A	NXC-06...NXC-25	4-6A	837114	24,89	1	90
NXR-25 5.5-8A	NXC-06...NXC-25	5.5-8A	837115	24,89	1	90
NXR-25 7-10A	NXC-06...NXC-25	7-10A	837116	24,89	1	90
NXR-25 9-13A	NXC-06...NXC-25	9-13A	837117	24,89	1	90
NXR-25 12-18A	NXC-06...NXC-25	12-18A	837118	24,89	1	90
NXR-25 17-25A	NXC-06...NXC-25	17-25A	837119	24,89	1	90
NXR-38 23A-32A	NXC-32...NXC-38	23A-32A	837120	27,95	1	40
NXR-38 30A-38A	NXC-32...NXC-38	30A-38A	837121	28,22	1	40
NXR-100 23A-32A	NXR-40...NXC-100	23A-32A	837122	41,00	1	32
NXR-100 30A-40A	NXR-40...NXC-100	30A-40A	837123	42,86	1	32
NXR-100 37A-50A	NXR-40...NXC-100	37A-50A	837124	43,79	1	32
NXR-100 48A-65A	NXR-40...NXC-100	48A-65A	837125	44,32	1	32
NXR-100 55A-70A	NXR-40...NXC-100	55A-70A	837126	45,25	1	32
NXR-100 63A-80A	NXR-40...NXC-100	63A-80A	837127	49,51	1	32
NXR-100 80A-93A	NXR-40...NXC-100	80A-93A	837128	51,38	1	32
NXR-100 80A-100A	NXR-40...NXC-100	80A-100A	837129	58,96	1	32
NXR-200 80A-160A	NXC-120...NXC-185	80A-160A	837130	270,62	1	8
NXR-200 100A-200A	NXC-120...NXC-185	100A-200A	837131	275,77	1	8
NXR-630 125A-250A	NXC-225...NXC-630	125A-250A	837132	412,12	1	2
NXR-630 200A-400A	NXC-225...NXC-630	200A-400A	837133	429,67	1	2
NXR-630 315A-630A	NXC-225...NXC-630	315A-630A	837134	486,16	1	2

	Ürün Tanımı	Uyumlu Olduğu Termik Röleler	Sipariş Kodu	Liste Fiyatı (€)	Kutu Adedi	Koli Adedi
DIN Ray'a Montaj Bloğu	MB-3	NXR-38	837997	7,85	2	48
	MB-2	NXR-25	837998	6,30	2	120
	MB-1	NXR-12	837999	5,24	2	120
	MB-4	NXR-100	837996	19,25	1	18

Motor Koruma ve Kontrol Ürünleri

NXC Serisi Mini Kontaktörler



Ürün Tipi	Ürün Tanımı	Anma Gücü P (kW) 400 V	Anma Akımı Ie (A) (AC3)	Termik Akım Ith (AC1)	Yardımcı Kontak	Sipariş Kodu	Liste Fiyatı (€)	Kutu Adedi	Koli Adedi
3 Kutuplu 220 V AC	NXC-06M10	2,2	6	20	1NA	836572	20,64	1	75
	NXC-06M01	2,2	6	20	1NK	836584	20,64	1	75
	NXC-09M10	4	9	20	1NA	836576	21,56	1	75
	NXC-09M01	4	9	20	1NK	836588	21,56	1	75
	NXC-12M10	5,5	12	20	1NA	836580	22,76	1	75
	NXC-12M01	5,5	12	20	1NK	836592	22,76	1	75
	NXC-16M10	7,5	16	22	1NA	171735	34,34	1	75
	NXC-16M01	7,5	16	22	1NK	171742	34,34	1	75
3 Kutuplu 24 V DC	NXC-06M10/Z	2,2	6	20	1NA	836657	33,28	1	84
	NXC-06M01/Z	2,2	6	20	1NK	836666	33,28	1	84
	NXC-09M10/Z	4	9	20	1NA	836660	36,07	1	84
	NXC-09M01/Z	4	9	20	1NK	836669	36,07	1	84
	NXC-12M10/Z	5,5	12	20	1NA	836663	38,86	1	84
	NXC-12M01/Z	5,5	12	20	1NK	836672	38,86	1	84
	NXC-16M10/Z	7,5	16	22	1NA	171740	41,53	1	84
	NXC-16M01/Z	7,5	16	22	1NK	171747	41,53	1	84

Aksesuarlar NXC Serisi Mini Kontaktörler



Ürün Tipi	Ürün Tanımı	Açık Hava Termik Akımı Ith (A)	Yardımcı Kontak	Sipariş Kodu	Liste Fiyatı (€)	Kutu Adedi	Koli Adedi
Yardımcı Kontak Bloğu	AX-3M/40	10	4NA	925184	11,26	6	360
	AX-3M/31	10	3NA + 1NK	925185	11,26	6	360
	AX-3M/22	10	2NA + 2NK	925186	11,26	6	360
	AX-3M/13	10	1NA + 3NK	925187	11,26	6	360
	AX-3M/04	10	4NK	925188	11,26	6	360
	AX-3M/20	10	2NA	925189	7,05	6	360
	AX-3M/11	10	1NA + 1NK	925190	7,05	6	360
	AX-3M/02	10	2NK	925191	7,05	6	360

NXC Serisi Mini Kontaktörler ile Uyumlu Termik Röleler



Ürün Tipi	Ürün Tanımı	Termik Akım Aralığı	Yardımcı Kontak	Sipariş Kodu	Liste Fiyatı (€)	Kutu Adedi	Koli Adedi
Mini Termik	NXR-12 0,1-0,16 A	0,1-0,16 A	1NA + 1NK	837092	23,96	1	75
	NXR-12 0,16-0,25 A	0,16-0,25 A	1NA + 1NK	837093	23,96	1	75
	NXR-12 0,25-0,4 A	0,25-0,4 A	1NA + 1NK	837094	23,96	1	75
	NXR-12 0,4-0,63 A	0,4-0,63 A	1NA + 1NK	837095	23,96	1	75
	NXR-12 0,63-1 A	0,63-1 A	1NA + 1NK	837096	23,96	1	75
	NXR-12 1-1,6 A	1-1,6 A	1NA + 1NK	837097	23,96	1	75
	NXR-12 1,25-2 A	1,25-2 A	1NA + 1NK	837098	23,96	1	75
	NXR-12 1,6-2,5 A	1,6-2,5 A	1NA + 1NK	837099	23,96	1	75
	NXR-12 2,5-4 A	2,5-4 A	1NA + 1NK	837100	23,96	1	75
	NXR-12 4-6 A	4-6 A	1NA + 1NK	837101	23,96	1	75
	NXR-12 5,5-8 A	5,5-8 A	1NA + 1NK	837102	25,56	1	75
	NXR-12 7-10 A	7-10 A	1NA + 1NK	837103	25,56	1	75
	NXR-12 9-12 A	9-12 A	1NA + 1NK	837104	25,56	1	75

Ürün Tipi	Ürün Tanımı	Uyumlu Termik Röle	Sipariş Kodu	Liste Fiyatı (€)	Kutu Adedi	Koli Adedi
DIN Ray'a Montaj Bloğu	MB-1	NXR-12	837999	4,38	2	120

NXRC Serisi Yardımcı Kontaktörler



Ürün Tipi	Ürün Tanımı	Açık Hava Termik Akımı Ith (A)	Yardımcı Kontak	Sipariş Kodu	Liste Fiyatı (€)	Kutu Adedi	Koli Adedi
220 V AC Bobinli Modeller	NXRC-22 220 V AC	10	2NA + 2NK	930049	18,91	1	75
	NXRC-31 220 V AC	10	3NA + 1NK	930045	18,91	1	75
	NXRC-13 220 V AC	10	1NA + 3NK	930053	18,91	1	75
	NXRC-40 220 V AC	10	4NA	930041	18,91	1	75
	NXRC-04 220 V AC	10	4NK	930057	18,91	1	75
24 V DC Bobinli Modeller	NXRC-22/Z 24 V DC	10	2NA + 2NK	930071	35,61	1	84
	NXRC-31/Z 24 V DC	10	3NA + 1NK	930067	35,61	1	84
	NXRC-13/Z 24 V DC	10	1NA + 3NK	930075	35,61	1	84
	NXRC-40/Z 24 V DC	10	4NA	930063	35,61	1	84
	NXRC-04/Z 24 V DC	10	4NK	930079	35,61	1	84

Not: 24 V AC, 110 V AC, 380 V AC, 48 V DC, 110 V DC, 220 V DC bobinli modeller için iletişime geçiniz.

Aksesuarlar



Ürün Tanımı	Açık Hava Termik Akımı Ith (A)	Yardımcı Kontak	Sipariş Kodu	Liste Fiyatı (€)	Kutu Adedi	Koli Adedi
AX-3M/40	10	4NA	925184	11,26	6	360
AX-3M/31	10	3NA + 1NK	925185	11,26	6	360
AX-3M/22	10	2NA + 2NK	925186	11,26	6	360
AX-3M/13	10	1NA + 3NK	925187	11,26	6	360
AX-3M/04	10	4NK	925188	11,26	6	360
AX-3M/20	10	2NA	925189	7,05	6	360
AX-3M/11	10	1NA + 1NK	925190	7,05	6	360
AX-3M/02	10	2NK	925191	7,05	6	360

NC1 Serisi Kontaktörler
3 Kutup 220 V AC



Ürün Tanımı	Anma Gücü P (kW) 400 V	Anma Akımı Ie (A) (AC3)	Termik Akım Ith (A) (AC1)	Yardımcı Kontak	Sipariş Kodu	Liste Fiyatı (€)	Kutu Adedi	Koli Adedi
NC1-0901M	4	9	20	1NK	220796	23,38	1	50
NC1-0910M	4	9	20	1NA	221029	23,38	1	50
NC1-1201M	5,5	12	20	1NK	221124	24,50	1	50
NC1-1210M	5,5	12	20	1NA	221355	24,50	1	50
NC1-1801M	7,5	18	32	1NK	221446	28,49	1	50
NC1-1810M	7,5	18	32	1NA	221541	28,49	1	50
NC1-2501M	11	25	40	1NK	221630	39,31	1	32
NC1-2510M	11	25	40	1NA	221861	39,31	1	32
NC1-3201M	15	32	50	1NK	221953	65,91	1	32
NC1-3210M	15	32	50	1NA	222048	65,91	1	32
NC1-4011M	18,5	40	60	1NA + 1NK	222268	103,00	1	16
NC1-5011M	22	50	80	1NA + 1NK	222489	123,58	1	16
NC1-6511M	30	65	80	1NA + 1NK	222710	152,76	1	16
NC1-8011M	37	80	95	1NA + 1NK	222931	212,36	1	12
NC1-9511M	45	95	95	1NA + 1NK	223152	235,22	1	12

Motor Koruma ve Kontrol Ürünleri

NC1 Serisi Kontaktörler
4 Kutup 220 V AC



Ürün Tanımı	Anma Gücü P (kW) 400 V	Anma Akımı Ie (A) (AC3)	Termik Akım Ith (A) (AC1)	Sipariş Kodu	Liste Fiyatı (€)	Kutu Adedi	Koli Adedi
NC1-0904M	4	9	20	220890	26,62	1	50
NC1-1204M	5,5	12	20	221216	30,48	1	50
NC1-2504M	11	25	40	221722	46,19	1	32
NC1-4004M	18,5	40	60	222139	121,65	1	12
NC1-5004M	22	50	80	222360	138,42	1	12
NC1-6504M	30	65	80	222581	191,91	1	12
NC1-8004M	37	80	95	222802	276,12	1	12
NC1-9504M	45	95	95	223023	310,37	1	12

NC1 Serisi Kontaktörler
3 Kutup 24 V DC



Ürün Tanımı	Anma Gücü P (kW) 400 V	Anma Akımı Ie (A) (AC3)	Termik Akım Ith (A) (AC1)	Yardımcı Kontak	Sipariş Kodu	Liste Fiyatı (€)	Kutu Adedi	Koli Adedi
NC1-0901Z	4	9	20	1NK	220881	49,94	1	30
NC1-0910Z	4	9	20	1NA	221112	49,94	1	30
NC1-1201Z	5,5	12	20	1NK	221207	54,46	1	30
NC1-1210Z	5,5	12	20	1NA	221437	54,46	1	30
NC1-1801Z	7,5	18	32	1NK	221529	57,36	1	30
NC1-1810Z	7,5	18	32	1NA	221621	57,36	1	30
NC1-2501Z	11	25	40	1NK	221713	80,74	1	20
NC1-2510Z	11	25	40	1NA	221944	80,74	1	20
NC1-3201Z	15	32	50	1NK	222036	108,32	1	20
NC1-3210Z	15	32	50	1NA	222130	108,32	1	20
NC1-4011Z	18,5	40	60	1NA + 1NK	222351	194,57	1	8
NC1-5011Z	22	50	80	1NA + 1NK	222572	209,09	1	8
NC1-6511Z	30	65	80	1NA + 1NK	222793	254,10	1	8
NC1-8011Z	37	80	95	1NA + 1NK	223014	310,06	1	4
NC1-9511Z	45	95	95	1NA + 1NK	223235	346,36	1	4

NC1 Serisi Kontaktörler
Aksesuarlar



Ürün Tipi	Ürün Tanımı	Açık Hava Termik Akımı Ith (A)	Yardımcı Kontak	Sipariş Kodu	Liste Fiyatı (€)	Kutu Adedi	Koli Adedi
Yardımcı Kontak Bloğu	F4-22	10	2NA + 2NK	439520	9,90	10	240
	F4-02	10	2NK	439515	6,03	10	400
	F4-04	10	4NK	439518	9,90	10	240
	F4-11	10	1NA + 1NK	439516	6,03	10	400
	F4-13	10	1NA + 3NK	439519	9,90	10	240
	F4-20	10	2NA	439517	6,03	10	400
	F4-31	10	3NA + 1NK	439521	9,90	10	240
	F4-40	10	4NA	439522	9,90	10	240
Yardımcı Kontak Yana Takılan Tip	NCF1-11C	10	1NA + 1NK	439537	13,01	10	150

Ürün Tipi	Ürün Tanımı	Sipariş Kodu	Liste Fiyatı (€)	Kutu Adedi	Koli Adedi
Mekanik Kilit	NC1-09-32 Mekanik Kilit	256717	12,59	50	200
	NC1-40-65 (3P) Mekanik Kilit	777989	14,93	50	200
	NC1-80-95 (3P) ve NC1-4004-6504 (4P) Mekanik Kilit	777988	17,65	50	200
	NC1-8004-9504 (4P) Mekanik Kilit	204604	18,17	50	200

NR2 Serisi Termik Röleler
NC1 Kontaktör Serisi'ne Uyumlu Termik Röleler



Ürün Tanımı	Uyumlu Kontaktörler	Termik Ayar Sahası	Sipariş Kodu	Liste Fiyatı (€)	Kutu Adedi	Koli Adedi
NR2-25/0,16	NC1-09~32	0,1-0,16 A	268132	31,09	1	90
NR2-25/0,25	NC1-09~32	0,16-0,25 A	268133	31,09	1	90
NR2-25/0,4	NC1-09~32	0,25-0,40 A	268134	31,09	1	90
NR2-25/0,63	NC1-09~32	0,40-0,63 A	268135	31,09	1	90
NR2-25/1	NC1-09~32	0,63-1 A	268136	31,09	1	90
NR2-25/1,6	NC1-09~32	1-1,6 A	268137	31,09	1	90
NR2-25/2	NC1-09~32	1,25-2 A	268138	31,09	1	90
NR2-25/2,5	NC1-09~32	1,6-2,5 A	268131	31,09	1	90
NR2-25/4	NC1-09~32	2,5-4 A	268139	31,09	1	90
NR2-25/6	NC1-09~32	4-6 A	268140	31,09	1	90
NR2-25/8	NC1-09~32	5,5-8A	268141	31,09	1	90
NR2-25/10	NC1-09~32	7-10 A	268096	31,09	1	90
NR2-25/13	NC1-09~32	9-13 A	268095	31,09	1	90
NR2-25/18	NC1-09~32	12-18 A	268097	31,09	1	90
NR2-25/25	NC1-09~32	17-25 A	268142	31,09	1	90
NR2-36/32	NC1-32	23-32 A	268143	40,90	1	48
NR2-36/36	NC1-32	28-36 A	268144	42,66	1	48
NR2-93/32	NC1-40~95	23-32 A	268145	56,63	1	32
NR2-93/40	NC1-40~95	30-40 A	268146	57,76	1	32
NR2-93/50	NC1-40~95	37-50 A	268147	58,90	1	32
NR2-93/65	NC1-40~95	48-65 A	268148	60,15	1	32
NR2-93/70	NC1-40~95	55-70 A	268149	96,90	1	32
NR2-93/80	NC1-40~95	63-80 A	268150	100,92	1	32
NR2-93/93	NC1-40~95	80-93 A	268151	123,07	1	32

Aksesuarlar

Ürün Tipi	Ürün Tanımı	Uyumlu Termik Röle	Sipariş Kodu	Liste Fiyatı (€)	Kutu Adedi	Koli Adedi
DIN Raya Montaj Bloğu	MB-2	NR2-25	837998	6,30	2	120
	MB-3	NR2-36	837997	7,85	2	48
	MB-4	NR2-93	837996	19,25	1	18

Motor Koruma ve Kontrol Ürünleri

NC2 Serisi Kontaktörler





Ürün Tipi	Ürün Tanımı	Anma Gücü P (kW) 400 V	Anma Akımı Ie (A) (AC3)	Termik Akım Ith (AC1)	Sipariş Kodu	Liste Fiyatı (€)	Kutu Adedi	Koli Adedi
3 Kutuplu 220 V AC	NC2-115M	55	115	200	671433	426,89	1	2
	NC2-150M	75	150	200	671398	467,54	1	2
	NC2-185M	90	185	275	671435	608,15	1	2
	NC2-225M	110	225	275	671400	731,81	1	2
	NC2-265M	132	265	315	236732	853,78	1	2
	NC2-330M	160	330	380	236055	1.209,52	1	2
	NC2-400M	200	400	450	236154	1.212,90	1	2
	NC2-500M	250	500	630	236254	2.010,78	1	1
	NC2-630M	335	630	800	236304	2.886,58	1	1
4 Kutuplu 220 V AC	NC2-115M4	55	115	200	671434	587,82	1	2
	NC2-150M4	75	150	200	671399	642,03	1	2
	NC2-185M4	90	185	275	671436	826,67	1	2
	NC2-225M4	110	225	275	671401	853,78	1	2
	NC2-265M4	132	265	315	671403	1.248,48	1	2
	NC2-330M4	160	330	380	236103	1.636,40	1	2
	NC2-400M4	200	400	450	236203	1.736,35	1	2
	NC2-630M4	335	630	800	236352	3.626,49	1	1

Aksesuarlar NC2 Serisi Kontaktörler



Ürün Tipi	Ürün Tanımı	Yardımcı Kontak	Sipariş Kodu	Liste Fiyatı (€)	Kutu Adedi	Koli Adedi
Yardımcı Kontak Bloğu	F4-20	2NA	439517	6,03	10	400
	F4-02	2NK	439515	6,03	10	400
	F4-11	1NA + 1NK	439516	6,03	10	400
	F4-40	4NA	439522	9,90	10	240
	F4-04	4NK	439518	9,90	10	240
	F4-22	2NA + 2NK	439520	9,90	10	240
	F4-13	1NA + 3NK	439519	9,90	10	240
	F4-31	3NA + 1NK	439521	9,90	10	240

Ürün Tipi	Ürün Tanımı	Ayar Sahası	Geciktirme	Yardımcı Kontak	Sipariş Kodu	Liste Fiyatı (€)	Kutu Adedi	Koli Adedi
Zaman Rölesi	F5-T0	0,1 sn. - 3 sn.	Çekme	1NA + 1NK	258021	58,70	1	200
	F5-T2	0,1 sn. - 30 sn.	Çekme	1NA + 1NK	258022	58,70	1	200
	F5-T4	10 sn. - 180 sn.	Çekme	1NA + 1NK	258023	58,70	1	200
	F5-D0	0,1 sn. - 3 sn.	Bırakma	1NA + 1NK	258018	58,70	1	200
	F5-D2	0,1 sn. - 30 sn.	Bırakma	1NA + 1NK	258019	58,70	1	200
	F5-D4	10 sn. - 180 sn.	Bırakma	1NA + 1NK	258020	58,70	1	200

Ürün Tipi	Ürün Tanımı	Uyumlu Kontaktörler	Sipariş Kodu	Liste Fiyatı (€)	Kutu Adedi	Koli Adedi
Yatay Mekanik Kilit	NC2-H01	NC2-115/150	237995	29,15	1	32
	NC2-H02	NC2-185/225	237997	45,39	1	32
	NC2-H03	NC2-265/330/400/500	237999	51,78	1	16
	NC2-H04	NC2-630	237993	84,92	1	16

Ürün Tipi	Uyumlu Kontaktörler	Sipariş Kodu	Liste Fiyatı (€)	Kutu Adedi	Koli Adedi
Bobinler	NC2-115/150 220 V AC	671926	69,88	1	18
	NC2-185/225 220 V AC	671924	83,72	1	18
	NC2-265/330 220 V AC	671992	127,25	1	16
	NC2-400 220 V AC	671998	170,37	1	18
	NC2-500 220 V AC	671997	175,69	1	16
	NC2-630 220 V AC - 3 Kutup için	671996	218,28	1	12
	NC2-630 220 V AC - 4 Kutup için	671813	232,93	1	12

Motor Koruma ve Kontrol Ürünleri

NR2 Serisi Termik Röleler
NC2 Kontaktör Serisi'ne Uyumlu Termik Röleler



Ürün Tanımı	Uyumlu Kontaktörler	Termik Ayar Sahası	Sipariş Kodu	Liste Fiyatı (€)	Kutu Adedi	Koli Adedi
NR2-150 80A-104A	NC2-115~120	80A-104A	268292	178,69	1	12
NR2-150 95A-120A	NC2-115~120	95A-120A	268293	188,76	1	12
NR2-150 110A-150A	NC2-115~120	110A-150A	268294	198,83	1	12
NR8-200 80-160A	NC2-115~225	80-160A	269778	270,56	1	8
NR8-200 100-200A	NC2-115~225	100-200A	269779	284,40	1	8
NR8-630 125-250A	NC2-185~630	125-250A	269780	327,18	1	2
NR8-630 200-400A	NC2-185~630	200-400A	269781	441,70	1	2
NR8-630 315-630A	NC2-185~630	315-630A	269782	587,67	1	2

NS2 Serisi Motor Koruma Şalterleri
Termik Manyetik | 3 Kutuplu | 220 V AC







Ürün Tanımı	Anma Gücü P (kW)400 V AC	Kesme Kapasitesi Icu (kA) 400 V AC	Termik Akım Ayar Sahası	Sipariş Kodu	Liste Fiyatı (€)	Kutu Adedi	Koli Adedi
NS2-25X	-	100	0,1 - 0,16 A	495176	45,42	1	60
	-	100	0,16 - 0,25 A	495177	45,42	1	60
	-	100	0,25 - 0,4 A	495178	45,42	1	60
	-	100	0,4 - 0,63 A	495179	48,01	1	60
	-	100	0,63 - 1 A	495180	48,01	1	60
	0,37	100	1 - 1,6 A	495181	48,01	1	60
	0,75	100	1,6 - 2,5 A	495182	48,01	1	60
	1,5	100	2,5 - 4 A	495183	48,01	1	60
	2,2	100	4 - 6,3 A	495184	49,99	1	60
	4	100	6 - 10 A	495185	49,99	1	60
	5,5	15	9 - 14 A	495186	50,60	1	60
	7,5	15	13 - 18 A	495187	51,84	1	60
	11	15	17 - 23 A	495188	53,19	1	60
	11	15	20 - 25 A	495189	53,19	1	60
	15	15	24 - 32 A	139373	78,74	1	60
NS2-80	-	50	20 - 25A	279720	164,08	1	12
	-	50	23 - 32A	279721	164,08	1	12
	-	50	30 - 40A	279722	167,59	1	12
	-	50	37 - 50A	279723	167,59	1	12
	-	50	48 - 65A	279724	167,59	1	12
	-	50	63 - 80A	279725	223,84	1	12
NS2-80B	18,5	15	25 - 40 A	495087	149,34	1	24
	30	15	40 - 63 A	495088	159,21	1	24
	37	15	56 -80 A	495089	220,92	1	24

Motor Koruma ve Kontrol Ürünleri

NS2 Serisi Motor Koruma Şalterleri
Sadece Manyetik | 3 Kutuplu | 220 V AC



Ürün Tanımı	Anma Gücü P (kW)400 V AC	Kesme Kapasitesi Icu (kA) 400 V AC	Nominal Akım (A) (AC3)	Sipariş Kodu	Liste Fiyatı (€)	Kutu Adedi	Koli Adedi
NS2-25M	-	100	0,16	495190	47,69	1	60
	-	100	0,25	495191	47,69	1	60
	-	100	0,4	495192	47,69	1	60
	-	100	0,63	495193	50,41	1	60
	-	100	1	495194	50,41	1	60
	0,37	100	1,6	495195	50,41	1	60
	0,75	100	2,5	495196	50,41	1	60
	1,5	100	4	495197	50,41	1	60
	2,2	100	6,3	495198	52,49	1	60
	4	100	10	495199	52,49	1	60
	5,5	15	14	495200	53,14	1	60
	7,5	15	18	495201	54,43	1	60
	11	15	23	495202	55,86	1	60
	11	15	25	495203	55,86	1	60

Aksesuarlar NS2 Serisi Motor Koruma Şalterleri



Ürün Tipi	Açıklama	Uyumlu Olduğu Kasa	Sipariş Kodu	Liste Fiyatı (€)	Kutu Adedi	Koli Adedi
Uzatma Kolu	ERH02-S2	NS2-25X	585233	16,83	2	20
	ERH08-S2	NS2-80	585234	16,83	2	20



Ürün Tipi	Açıklama	Uyumlu Olduğu Kasa	Çalışma Gerilimi	Sipariş Kodu	Liste Fiyatı (€)	Kutu Adedi	Koli Adedi
Uzaktan Açtırma	NS2-SH380	NS2-25(X), NS2-80	380 V AC	495980	27,52	2	120
	NS2-SH220	NS2-25(X), NS2-80	220 V AC	495977	27,52	2	120



Ürün Tipi	Açıklama	Uyumlu Olduğu Kasa	Yardımcı Kontak Tipi	Sipariş Kodu	Liste Fiyatı (€)	Kutu Adedi	Koli Adedi
Yardımcı Kontak Üste Montaj	NS2-AE20	NS2-25(X), NS2-80	2NA	495948	9,87	20	1200
	NS2-AE11	NS2-25(X), NS2-80	1NA + 1NK	495968	9,87	20	1200



Ürün Tipi	Açıklama	Uyumlu Olduğu Kasa	Yardımcı Kontak Tipi	Sipariş Kodu	Liste Fiyatı (€)	Kutu Adedi	Koli Adedi
Yardımcı Kontak Sağ / Sol Montaj	NS2-AU20	NS2-25(X)	2NA	495951	15,43	4	240
	NS2-AU11	NS2-25(X)	1NA + 1NK	495996	15,43	4	240
	NS2-AU11(NS2-80)	NS2-80	1NA + 1NK	495874	15,43	4	240
	NS2-AU11(NS2-80B)	NS2-80B	1NA + 1NK	495972	15,43	2	120



Ürün Tipi	Açıklama	Uyumlu Olduğu Kasa	Yardımcı Kontak Tipi	Sipariş Kodu	Liste Fiyatı (€)	Kutu Adedi	Koli Adedi
Hata ve Ani Açtırma Kontağı Sola Montaj	NS2-FA0110	NS2-25(X)	1NA + 1NK	495956	16,67	3	180
	NS2-FA1010	NS2-25(X)	2NA	495962	16,67	3	180

Ürün Tipi	Açıklama	Uyumlu Olduğu Kasa	Renk	Sipariş Kodu	Liste Fiyatı (€)	Kutu Adedi	Koli Adedi
IP55 Suya ve Toza Karşı Korumalı Kutu	WPB-1	NS2-25X, NS2-80	Siyah - Gri	495853	28,63	1	18
	WPB-1	NS2-25X, NS2-80	Sarı - Kırmızı	495854	20,37	1	18
	NS2-MC	NS2-80B	Beyaz	495943	21,36	1	16
	NS2-MC01 (Stop Butonlu)	NS2-80B	Beyaz	495945	30,32	1	18

Sinyal Lambaları ve Butonlar

YENİ

ND16 Serisi Ø22 mm LED Sinyal Lambaları



Ürün Tanımı	Besleme Gerilimi (V AC/DC)	Renk	Sipariş Kodu	Liste Fiyatı (€)	Kutu Adedi	Koli Adedi
ND16-22B/2 230V RED	230	Kırmızı	593309	2,88	10	300
ND16-22B/2 230V GRN	230	Yeşil	593310	2,88	10	300
ND16-22B/2 230V YEL	230	Sarı	593311	2,88	10	300
ND16-22B/2 230V BLU	230	Mavi	593313	2,88	10	300
ND16-22B/2 230V WHT	230	Beyaz	593312	2,88	10	300
ND16-22B/2 24V RED	24	Kırmızı	592773	2,88	10	300
ND16-22B/2 24V GRN	24	Yeşil	592775	2,88	10	300
ND16-22B/2 24V YEL	24	Sarı	592774	2,88	10	300
ND16-22B/2 24V BLU	24	Mavi	592772	2,88	10	300
ND16-22B/2 24V WHT	24	Beyaz	592771	2,88	10	300

YENİ

NP2 Serisi Ø22 mm Plastik Butonlar



Ürün Tanımı	Buton Tipi	Kontak	Renk	Sipariş Kodu	Liste Fiyatı (€)	Kutu Adedi	Koli Adedi
NP2-EA42	Düz Yaylı	1 NK	Kırmızı	574089	3,23	10	180
NP2-EA31	Düz Yaylı	1 NA	Yeşil	574085	3,23	10	180
NP2-EA51	Düz Yaylı	1 NA	Sarı	574086	3,23	10	180
NP2-EA61	Düz Yaylı	1 NA	Mavi	574087	3,23	10	180
NP2-EA11	Düz Yaylı	1 NA	Beyaz	573773	3,23	10	180
NP2-EA21	Düz Yaylı	1 NA	Siyah	574084	3,23	10	180

Ürün Tanımı	Buton Tipi	Kontak	Renk	Besleme Gerilimi (V AC/DC)	Sipariş Kodu	Liste Fiyatı (€)	Kutu Adedi	Koli Adedi
NP2-EW3462 230V LED	Işıklı Düz Yaylı	1 NK	Kırmızı	230	575322	6,14	10	150
NP2-EW3361 230V LED	Işıklı Düz Yaylı	1 NA	Yeşil	230	575309	6,14	10	150
NP2-EW3561 230V LED	Işıklı Düz Yaylı	1 NA	Sarı	230	575331	6,14	10	150
NP2-EW3661 230V LED	Işıklı Düz Yaylı	1 NA	Mavi	230	575337	6,14	10	150
NP2-EW3161 230V LED	Işıklı Düz Yaylı	1 NA	Beyaz	230	575301	6,14	10	150
NP2-EW3462 24V LED	Işıklı Düz Yaylı	1 NK	Kırmızı	24	575548	6,14	10	150
NP2-EW3361 24V LED	Işıklı Düz Yaylı	1 NA	Yeşil	24	574557	6,14	10	150
NP2-EW3561 24V LED	Işıklı Düz Yaylı	1 NA	Sarı	24	574326	6,14	10	150
NP2-EW3661 24V LED	Işıklı Düz Yaylı	1 NA	Mavi	24	575338	6,14	10	150
NP2-EW3161 24V LED	Işıklı Düz Yaylı	1 NA	Beyaz	24	574792	6,14	10	150

NP2 Serisi İkiz Plastik Butonlar



Ürün Tanımı	Buton Tipi	Kontak	Renk	Besleme Gerilimi (V AC/DC)	Sipariş Kodu	Liste Fiyatı (€)	Kutu Adedi	Koli Adedi
NP2-EL8325	İkiz yaylı	1 NA + 1 NK	Kırmızı-Yeşil	-	574114	5,62	10	180
NP2-EW8465 230V LED	Işıklı İkiz Yaylı	1 NA + 1 NK	Kırmızı-Yeşil	230	575344	5,76	10	160
NP2-EW8465 24V LED	Işıklı İkiz Yaylı	1 NA + 1 NK	Kırmızı-Yeşil	24	575439	5,76	10	160

NP2 Serisi Ø40 mm Acil Stop Butonları



Ürün Tanımı	Buton Tipi	Kontak	Renk	Sipariş Kodu	Liste Fiyatı (€)	Kutu Adedi	Koli Adedi
NP2-ES542	Acil Stop	1 NK	Kırmızı	574120	5,03	10	120
NP2-BS142	Anahtarlı Acil Stop	1 NK	Kırmızı	574799	8,14	10	120
NP2-J174	Kutulu Acil Stop	1 NK	Kırmızı	574165	8,48	1	30

Sinyal Lambaları ve Butonlar



YENİ NP2 Serisi Plastik Mandal Butonlar

Ürün Tanımı	Buton Tipi	Kontak	Renk	Sipariş Kodu	Liste Fiyatı (€)	Kutu Adedi	Koli Adedi
NP2-ED21	0-1 Kalıcı	1 NA	Siyah	574095	3,63	10	120
NP2-ED33	1-0-2 Kalıcı	2 NA	Siyah	574098	5,09	10	120
NP2-EG21	0-1 Anahtarlı Kalıcı	1 NA	Siyah	574102	3,76	10	150
NP2-EG33	1-0-2 Anahtarlı Kalıcı	2 NA	Siyah	574104	5,25	10	150
NP2-ED41	0-1 Yay Dönüşlü	1 NA	Siyah	574096	5,28	10	120
NP2-ED53	1-0-2 Yay Dönüşlü	2 NA	Siyah	574099	6,02	10	120
NP2-EG41	0-1 Anahtarlı Yay Dönüşlü	1 NA	Siyah	574103	4,80	10	150
NP2-EG53	1-0-2 Anahtarlı Yay Dönüşlü	2 NA	Siyah	574105	6,71	10	150



YENİ Aksesuarlar NP2 Serisi

Ürün Tanımı	Ürün Açıklaması	Sipariş Kodu	Liste Fiyatı (€)	Kutu Adedi	Koli Adedi
NP2-BY9330	Sarı Renk Acil Durdurma Etiketi	576784	1,09	100	1200
NP2-BE102	1 NK İlave Kontak	576842	1,74	50	900
NP2-BE101	1 NA İlave Kontak	576841	1,74	50	900
NP2-BZ31	Etiket Tutucu	256361	0,35	80	1440
NP2-B01	Tekli Buton Kutusu	573891	3,96	1	45
NP2-B02	İkili Buton Kutusu	575576	5,43	1	18
NP2-B03	Üçlü Buton Kutusu	575577	6,49	1	30



YENİ ND3 Serisi 22 mm Dijital Akım/Gerilim Ölçerler

Ürün Tanımı	Ürün Açıklaması	Tipi	Gösterge Rengi	Besleme Gerilimi (V AC)	Ölçüm Aralığı	Sipariş Kodu	Liste Fiyatı (€)	Kutu Adedi	Koli Adedi
ND3-22A YEL	ND3 Serisi 22 mm Dijital Akım Ölçer	Yuvarlak	Sarı	50~500	0~100 A (AC)	508948	11,26	10	360
ND3-22A WHT	ND3 Serisi 22 mm Dijital Akım Ölçer	Yuvarlak	Beyaz	50~500	0~100 A (AC)	508951	11,26	10	360
ND3-22A RED	ND3 Serisi 22 mm Dijital Akım Ölçer	Yuvarlak	Kırmızı	50~500	0~100 A (AC)	508947	11,26	10	360
ND3-22A GRN	ND3 Serisi 22 mm Dijital Akım Ölçer	Yuvarlak	Yeşil	50~500	0~100 A (AC)	508949	11,26	10	360
ND3-22A BLU	ND3 Serisi 22 mm Dijital Akım Ölçer	Yuvarlak	Mavi	50~500	0~100 A (AC)	508950	11,26	10	360
ND3-22V YEL	ND3 Serisi 22 mm Dijital Gerilim Ölçer	Yuvarlak	Sarı	50~500	50-500 (V AC)	508958	6,89	10	450
ND3-22V BLU	ND3 Serisi 22 mm Dijital Gerilim Ölçer	Yuvarlak	Beyaz	50~500	50-500 (V AC)	508960	6,89	10	450
ND3-22V WHT	ND3 Serisi 22 mm Dijital Gerilim Ölçer	Yuvarlak	Kırmızı	50~500	50-500 (V AC)	508961	6,89	10	450
ND3-22V RED	ND3 Serisi 22 mm Dijital Gerilim Ölçer	Yuvarlak	Yeşil	50~500	50-500 (V AC)	508957	6,89	10	450
ND3-22V GRN	ND3 Serisi 22 mm Dijital Gerilim Ölçer	Yuvarlak	Mavi	50~500	50-500 (V AC)	508959	6,89	10	450
ND3-22AV Yellow	ND3 Serisi 22 mm Dijital Akım/Gerilim Ölçer	Yuvarlak	Sarı	50~500	0~100 A (AC) / 50~500 (V AC)	513313	12,49	10	360
ND3-22AV Blue	ND3 Serisi 22 mm Dijital Akım/Gerilim Ölçer	Yuvarlak	Beyaz	50~500	0~100 A (AC) / 50~500 (V AC)	513315	12,49	10	360
ND3-22AV White	ND3 Serisi 22 mm Dijital Akım/Gerilim Ölçer	Yuvarlak	Kırmızı	50~500	0~100 A (AC) / 50~500 (V AC)	513316	12,49	10	360
ND3-22AV Red	ND3 Serisi 22 mm Dijital Akım/Gerilim Ölçer	Yuvarlak	Yeşil	50~500	0~100 A (AC) / 50~500 (V AC)	513312	12,49	10	360
ND3-22AV Green	ND3 Serisi 22 mm Dijital Akım/Gerilim Ölçer	Yuvarlak	Mavi	50~500	0~100 A (AC) / 50~500 (V AC)	513314	12,49	10	360



CN Serisi Pano İklimlendirme Ekipmanları

Ürün Tanımı	Kontak	Renk	Sipariş Kodu	Liste Fiyatı (€)	Kutu Adedi	Koli Adedi
Soğutucu	1NA	Mavi	500500	10,10	10	200
Isıtıcı	1NK	Kırmızı	500501	10,10	10	200

Kontrol Röleleri

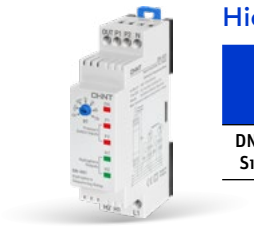

Hidrofor Sıralama Rölesi | Elektronik | DIN Ray Tip

Ürün Tanımı	Zaman Ayarı	2 Basınç Şalter Girişi	2 Hidrofor Çıkışı	Sipariş Kodu	Liste Fiyatı (€)	Kutu Adedi	Koli Adedi
DN-H01 Hidrofor Sıralama Rölesi	Off, 10dk, 30dk, 1 saat, 3 saat, 6 saat, 12 saat	•	•	500401	45,71	10	100

Zaman Röleleri | Elektronik | DIN Ray Tip

	Ürün Tanımı	Zaman Aralığı	Kademe Sayısı	Çekmede Gecikmeli (Delay ON)	Bırakmada Gecikmeli (Delay OFF)	Çift Zaman Ayarı	Yıldız - Üçgen	Simetrik Flaşör	Tetiklemeli	Açık Flaşör (ON)	Kapalı Flaşör (OFF)	24 V AC/DC	230 V AC	Universal 24-220 V AC/DC 12 V AC/DC	Sipariş Kodu	Liste Fiyatı (€)	Kutu Adedi	Koli Adedi
	DN-T01 Zaman Rölesi	0,1 sn. - 30 sn.		•								•	•		500308	25,39	10	100
	DN-T02 Zaman Rölesi	0,1 sn. - 60 sn.		•								•	•		500309	25,39	10	100
	DN-T03 Çok Fonksiyonlu Zaman Rölesi	0,06 sn. - 30 saat	7	•	•	•				•	•	•	•		500310	57,60	10	100
	DN-SD Yıldız-Üçgen Rölesi	Y: 0,1 sn. - 30 sn. Y → Δ: 15 msn.				•	•		•				•		500313	42,65	10	100
	DN-FL Flaşör Zaman Rölesi	1 sn. - 100 saat						•				•	•		500441	47,00	10	100

Gerilim Koruma Röleleri | Elektronik | DIN Ray Tip

	Ürün Tanımı	LED Göstergeli Ekran	Tek Faz	3 Faz	Aşırı Gerilim Ani Açma (Un * 1,5)	Düşük Gerilim Ani Açma (Un * 0,5)	Faz Sırası	Faz Yokluğu	Çekme Gecikmesi (t-on)	Açma / Bırakma Gecikmesi (t-off)	220 V AC ± %35	Sipariş Kodu	Liste Fiyatı (€)	Kutu Adedi	Koli Adedi
	DN-VP01 Gerilim Koruma Rölesi	•	•		•	•		•	X (1 sn. - 20 sn.)	X (1 sn. - 20 sn.)	•	500314	43,79	10	100
	DN-VP02 Gerilim Koruma Rölesi	•	•		•	•		•		X (1 sn. - 20 sn.)	•	500315	43,79	10	100
	DN-VP03 Gerilim Koruma Rölesi	•		•	•	•	•	•		X (1 sn. - 20 sn.)	•	500316	43,79	10	100
	DN-VP04 Gerilim Koruma Rölesi	•	•		•	•		•	X (3 dk.)	X (0,1 sn. - 20 sn.)	•	500317	43,79	10	100
	DN-VP05 Gerilim Koruma Rölesi	•		•	•	•	•	•	X (3 dk.)	X (0,1 sn. - 20 sn.)	•	500318	43,79	10	100

Kontrol Röleleri

Motor (Faz) Koruma Röleleri | Elektronik | DIN Ray Tip

Ürün Tanımı	Nötr Kopması Algılaması	Faz Yokluğu Koruması	Faz Sırası Koruması	Aşırı/Düşük Gerilim Koruması	Asimetri Ayarlı	Asimetre Aralığı	Açma / Bırakma Gecikmesi (DT/RT)	3 Faz - Nötr Besleme	3 Faz Besleme	Sipariş Kodu	Liste Fiyatı (€)	Kutu Adedi	Koli Adedi
 DN-M01		•				30%		•		500319	24,47	10	100
 DN-M02	•	•	•	•	•	5% - 25%	X (0,1 sn - 20 sn.)	•		500320	50,40	10	100
 DN-M04		•		•	•	5% - 25%	X (0,1 sn - 20 sn.)		•	500552	55,20	10	100

Fotosel Rölesi | Elektronik | DIN Ray Tip

Ürün Tanımı	1 - 10 Lux Ayarlı	Röle Çıkışlı	Fotosel Göz Dahili	Gecikme	Sipariş Kodu	Liste Fiyatı (€)	Kutu Adedi	Koli Adedi
 DN-F01 Fotosel Rölesi	•	•	•	20 sn. - 60sn.	500536	29,11	10	50

Sıvı Seviye Kontrol Röleleri | Elektronik | DIN Ray Tip

Ürün Tanımı	LED Göstergeli	Hassasiyet Ayarı	220 V AC ± %20 (L-N)	Sipariş Kodu	Liste Fiyatı (€)	Kutu Adedi	Koli Adedi
 DN-L01 Sıvı Seviye Kontrol Rölesi	•	2-100kΩ	•	500321	34,06	10	10
SE-L01 Elektrod			•	500322	8,23	30	30

YENİ

CD-VI Serisi Akım Gerilim Koruma Röleleri



Ürün Tanımı	Faz	Akım (A)	Sipariş Kodu	Liste Fiyatı (€)	Kutu Adedi	Koli Adedi
CD-VI-M	Monofaze	1~63	500324	38,00	1	100
CD-VI-T	Trifaze	1~63	500325	109,00	1	50

Not: Trifaze modelde 3 faz birlikte çalışmaktadır. Aynı zamanda nötr koruması ve faz asimetrisi koruması mevcuttur

Ölçüm Cihazları

CDM Serisi Dijital Multimetre



Ürün Tanımı	96x96mm	Gerilim Ölçüm Aralığı	Uygun Akım Trafosu	LED Ekran	3 Faz Gerilim Ölçümü	3 Faz Akım Ölçümü	3 Faz Frekans Ölçümü	Faz Sırası Algılama	Sınıf (Class)	Besleme Gerilimi	Sipariş Kodu	Liste Fiyatı (€)	Kutu Adedi	Koli Adedi
CDM -01 Dijital Multimetre	•	1 - 300 V AC (L-N) 1 - 500 V AC (L-L)	10/5A - 9995/5A	•	•	•	•	•	0,5	220 V AC ± %20	500537	118,20	10	50

CDM-03 Serisi Güç Ölçer



Ürün Tanımı	Boyut	3 * Gerilim (Faz - Nötr)	3 * Gerilim (Faz - Faz)	3 * Akım (A)	3 * Frekans (Hz)	cos(Φ)	Aktif Güç (W)	Sipariş Kodu	Liste Fiyatı (€)	Kutu Adedi	Koli Adedi
CDM-03 Güç Ölçer	96 x 96 mm	•	•	•	•	•	•	500770	177,18	10	50

CDM-04 Serisi Enerji Analizörü



Ürün Tanımı	Boyut	3 * Gerilim (Faz - Nötr)	3 * Gerilim (Faz - Faz)	3 * Akım (A)	3 * Frekans (Hz)	cos(Φ)	Görünür Güç (kVA)	Aktif Güç (W)	Reaktif Güç (VAR)	Σ VA	Σ W	Σ VAR	kWh	kVARh (L)	kVARh (C)	% THD I	% THD V	Kontak Çıkışı	RS-485	Sipariş Kodu	Liste Fiyatı (€)	Kutu Adedi	Koli Adedi
CDM-04 Enerji Analizörü	96 x 96 mm	•	•	•	•	•	•	•	•	•	•	•	•	•	•	•	•	•	•	500771	250,86	10	50

EAM ve EVM Serisi Dijital Voltmetreler ve Ampermetreler





Ürün Tanımı	Ölçüm Aralığı	Ölçüm Tipi	Boyut (mm)	Sipariş Kodu	Liste Fiyatı (€)	Kutu Adedi	Koli Adedi
EAM72 Serisi Dijital Ampermetre	0 ... 9999 A	AC	72 x 72	500625	53,91	10	50
EAM96 Serisi Dijital Ampermetre	0 ... 9999 A	AC	96 x 96	500626	57,58	10	50
EVM72 Serisi Dijital Voltmetre	5 ... 500 V	AC	72 x 72	500627	53,91	10	50
EVM96 Serisi Dijital Voltmetre	5 ... 500 V	AC	96 x 96	500628	57,58	10	50

TETRA
SERİSİ

CHINT mühendisliği ile geliştirilen Tetra Serisi,
bireysel kullanıcılar için yüksek performans, üst düzey güvenlik ve akıllı şarj deneyimini tek bir çözümde bir araya getirir.



Bireysel Elektrikli Araç Şarj İstasyonu

- 50 °C'ye kadar ortam sıcaklığında 22 kW'a kadar AC şarj performansı.
- Dahili Tip-A + 6 mA DC RCD ile entegre güvenlik ve hızlı kurulum.
- RFID, OCPP haberleşme, Tak-&-Çalıştır ve mobil uygulama ile akıllı kullanım.
- 5 m kablo ve AC Tip-2 konnektör ile hazır çözüm.
- IP54 koruma ve IK10 darbe dayanımı ile maksimum dayanıklılık.

***EV Charger Çözümlerimiz için satış ekibimizle iletişime geçebilirsiniz.**

TETRA-T
SERİSİ

CHINT Tetra-T Serisi Soketli Tip Şarj İstasyonu toplu konut projelerinde güvenli, şartnameye uyumlu ve uzun ömürlü elektrikli araç şarj altyapısı sağlamak üzere geliştirilmiştir.



Soketli Tip Elektrikli Araç Şarj İstasyonu

- 50 °C'ye kadar ortam sıcaklığında kesintisiz 22 kW AC şarj performansı.
- PEN, MID ve Dekra onaylı dahili Tip-A ve 6 mA DC RCD koruması ile güvenli kullanım ve hızlı devreye alma.
- ISO 15118-2 Plug & Charge ve ISO 15118-20 V2X hazır altyapısı sayesinde akıllı, esnek ve geleceğe uyumlu şarj yönetimi.
- Free Mode, RFID, NFC, mobil uygulama ve OCPP uyumluluğu ile uzaktan yönetilebilir esnek kullanım.
- Soketli tasarımıyla toplu konut projelerine standart ve sürdürülebilir şarj altyapısı.
- IP54 koruma ve IK10 darbe dayanımı ile maksimum dayanıklılık.

*EV Charger Çözümlerimiz için satış ekibimizle iletişime geçebilirsiniz.

Pako Şalterler

CSL Serisi 0-1 Aç/Kapa Pako Şalterler

Ürün Serisi	Kutup Sayısı	Anma Akımı	Anahtarlama Tipi	Model
CSL	*P	***A	01: Aç/kapa tip	S: Emniyet sarı-kırmızı kilitli çerçeve
			02: 1-0-2 kutup değiş-tirici tip	Boş: Standart siyah-beyaz



Ürün Tanımı	Faz/Kutup Sayısı	Nominal Akım (A)	Sipariş Kodu	Liste Fiyatı (€)	Kutu Adedi	Koli Adedi
CSL-1P010A01	1	10	500370	10,30	10	200
CSL-1P016A01	1	16	500371	13,57	10	200
CSL-1P025A01	1	25	500372	15,85	10	200
CSL-1P032A01	1	32	500847	20,34	10	100
CSL-1P040A01	1	40	500373	29,04	10	100
CSL-1P063A01	1	63	500374	34,13	10	80
CSL-1P080A01	1	80	500375	37,25	10	80
CSL-1P100A01	1	100	500848	83,40	10	30
CSL-2P010A01	2	10	500376	11,95	10	200
CSL-2P016A01	2	16	500377	18,46	10	200
CSL-2P025A01	2	25	500378	24,69	10	200
CSL-2P032A01	2	32	500849	31,30	10	100
CSL-2P040A01	2	40	500379	34,37	10	80
CSL-2P063A01	2	63	500380	42,41	10	80
CSL-2P080A01	2	80	500381	57,72	10	80
CSL-2P100A01	2	100	500850	93,13	10	30
CSL-3P010A01	3	10	500382	14,79	10	190
CSL-3P016A01	3	16	500383	21,18	10	190
CSL-3P025A01	3	25	500384	29,83	10	190
CSL-3P032A01	3	32	500851	37,95	10	100
CSL-3P040A01	3	40	500385	48,11	10	80
CSL-3P063A01	3	63	500386	52,14	10	80
CSL-3P080A01	3	80	500132	76,17	10	80
CSL-3P100A01	3	100	500852	140,59	10	30
CSL-4P010A01	4	10	500133	20,76	10	190
CSL-4P016A01	4	16	500134	27,46	10	190
CSL-4P025A01	4	25	500135	35,21	10	160
CSL-4P032A01	4	32	500853	46,91	10	100
CSL-4P040A01	4	40	500136	57,99	10	80
CSL-4P063A01	4	63	500137	70,35	10	80
CSL-4P080A01	4	80	500138	89,96	10	80
CSL-4P100A01	4	100	500854	197,09	10	30
CSL-5P010A01	5	10	500139	30,75	10	160
CSL-5P016A01	5	16	500140	36,13	10	160
CSL-5P025A01	5	25	500141	42,83	10	160
CSL-5P032A01	5	32	500855	57,97	10	80
CSL-5P040A01	5	40	500142	73,10	10	60
CSL-5P063A01	5	63	500143	90,60	10	60
CSL-5P080A01	5	80	500144	120,84	10	60
CSL-5P100A01	5	100	500856	256,82	10	24
CSL-6P010A01	6	10	500145	31,10	10	160
CSL-6P016A01	6	16	500146	36,32	10	160
CSL-6P025A01	6	25	500147	41,95	10	160
CSL-6P032A01	6	32	500857	60,31	10	80
CSL-6P040A01	6	40	500148	81,69	10	60
CSL-6P063A01	6	63	500149	98,85	10	60
CSL-6P080A01	6	80	500150	141,45	10	60
CSL-6P100A01	6	100	500858	281,02	10	24

Pako Şalterler

CSL Serisi Emniyet Tip Aç-Kapa Pako Şalterler



Ürün Tanımı	Faz/Kutup Sayısı	Nominal Akım (A)	Sipariş Kodu	Liste Fiyatı (€)	Kutu Adedi	Koli Adedi
CSL-1P010A01S	1	10	500151	10,30	10	200
CSL-1P016A01S	1	16	500152	13,57	10	200
CSL-1P025A01S	1	25	500153	15,85	10	200
CSL-1P032A01S	1	32	500859	20,34	10	100
CSL-1P040A01S	1	40	500154	30,05	10	100
CSL-1P063A01S	1	63	500155	34,13	10	80
CSL-1P080A01S	1	80	500156	37,25	10	80
CSL-1P100A01S	1	100	500860	83,40	10	30
CSL-2P010A01S	2	10	500157	11,95	10	200
CSL-2P016A01S	2	16	500158	18,46	10	200
CSL-2P025A01S	2	25	500159	24,69	10	200
CSL-2P032A01S	2	32	500861	31,30	10	100
CSL-2P040A01S	2	40	500160	34,62	10	80
CSL-2P063A01S	2	63	500161	42,41	10	80
CSL-2P080A01S	2	80	500162	57,72	10	80
CSL-2P100A01S	2	100	500862	93,13	10	30
CSL-3P010A01S	3	10	500163	14,79	10	190
CSL-3P016A01S	3	16	500164	21,18	10	190
CSL-3P025A01S	3	25	500165	29,83	10	190
CSL-3P032A01S	3	32	500863	37,95	10	100
CSL-3P040A01S	3	40	500166	48,11	10	80
CSL-3P063A01S	3	63	500167	52,14	10	80
CSL-3P080A01S	3	80	500168	76,17	10	80
CSL-3P100A01S	3	100	500864	140,59	10	30
CSL-4P010A01S	4	10	500169	20,76	10	190
CSL-4P016A01S	4	16	500170	27,46	10	190
CSL-4P025A01S	4	25	500171	35,21	10	160
CSL-4P032A01S	4	32	500865	46,91	10	100
CSL-4P040A01S	4	40	500172	57,99	10	80
CSL-4P063A01S	4	63	500173	70,35	10	80
CSL-4P080A01S	4	80	500174	89,96	10	80
CSL-4P100A01S	4	100	500866	197,09	10	30
CSL-5P010A01S	5	10	500175	30,75	10	160
CSL-5P016A01S	5	16	500176	36,13	10	160
CSL-5P025A01S	5	25	500177	42,83	10	160
CSL-5P032A01S	5	32	500867	57,97	10	80
CSL-5P040A01S	5	40	500178	70,66	10	60
CSL-5P063A01S	5	63	500179	90,60	10	60
CSL-5P080A01S	5	80	500180	120,84	10	60
CSL-5P100A01S	5	100	500868	256,82	10	24
CSL-6P010A01S	6	10	500305	31,10	10	160
CSL-6P016A01S	6	16	500306	36,32	10	160
CSL-6P025A01S	6	25	500307	41,95	10	160
CSL-6P032A01S	6	32	500869	60,31	10	80
CSL-6P040A01S	6	40	500181	78,97	10	60
CSL-6P063A01S	6	63	500182	98,85	10	60
CSL-6P080A01S	6	80	500183	141,45	10	60
CSL-6P100A01S	6	100	500870	281,02	10	24

Pako Şalterler

CSL Serisi 1 - 0 - 2 Kademeli / Kutup Değiştirici Pako Şalterler



Ürün Tanımı	Faz/Kutup Sayısı	Nominal Akım (A)	Sipariş Kodu	Liste Fiyatı (€)	Kutu Adedi	Koli Adedi
CSL-1P010A02	1	10	500184	12,88	10	200
CSL-1P016A02	1	16	500185	18,53	10	200
CSL-1P025A02	1	25	500186	26,20	10	200
CSL-1P032A02	1	32	500187	31,25	10	100
CSL-1P040A02	1	40	500188	40,43	10	80
CSL-1P063A02	1	63	500189	49,56	10	80
CSL-1P080A02	1	80	500190	76,65	10	80
CSL-1P100A02	1	100	500871	119,58	10	30
CSL-2P010A02	2	10	500191	21,56	10	200
CSL-2P016A02	2	16	500192	27,13	10	200
CSL-2P025A02	2	25	500193	36,00	10	200
CSL-2P032A02	2	32	500872	45,70	10	100
CSL-2P040A02	2	40	500194	60,47	10	80
CSL-2P063A02	2	63	500195	73,95	10	80
CSL-2P080A02	2	80	500196	115,62	10	80
CSL-2P100A02	2	100	500873	208,52	10	30
CSL-3P010A02	3	10	500197	22,44	10	190
CSL-3P016A02	3	16	500198	32,25	10	190
CSL-3P025A02	3	25	500199	50,84	10	190
CSL-3P032A02	3	32	500200	61,32	10	100
CSL-3P040A02	3	40	500201	79,18	10	80
CSL-3P063A02	3	63	500202	102,78	10	80
CSL-3P080A02	3	80	500874	145,19	10	80
CSL-3P100A02	3	100	500875	304,88	10	30

CSL Serisi 7 Pozisyon Voltmetre Şalterleri



Ürün Tanımı	Faz/Kutup Sayısı	Pozisyon	Nominal Akım (A)	Sipariş Kodu	Liste Fiyatı (€)	Kutu Adedi	Koli Adedi
CSL-3P010A07V	3	0-L1N-L2N-L3N-L1L2-L2L3-L1L3	10	500395	33,74	10	200
CSL-3P016A07V	3	0-L1N-L2N-L3N-L1L2-L2L3-L1L3	16	500495	39,20	10	200
CSL-3P020A07V	3	0-L1N-L2N-L3N-L1L2-L2L3-L1L3	20	500496	44,67	10	200

CSL Serisi Kademeli Pako Şalterler





Ürün Tanımı	Faz/Kutup Sayısı	Pozisyon	Nominal Akım (A)	Sipariş Kodu	Liste Fiyatı (€)	Kutu Adedi	Koli Adedi
CSL-1P010A032	1	0-1-2	10	500456	15,50	10	200
CSL-1P016A032	1	0-1-2	16	500457	15,95	10	200
CSL-1P025A032	1	0-1-2	25	500459	19,45	10	200
CSL-1P040A032	1	0-1-2	40	500460	36,88	10	100
CSL-1P063A032	1	0-1-2	63	500461	45,67	10	80
CSL-1P080A032	1	0-1-2	80	500462	63,54	10	80
CSL-1P010A033	1	0-1-2-3	10	500388	18,68	10	180
CSL-1P016A033	1	0-1-2-3	16	500463	24,00	10	180
CSL-1P025A033	1	0-1-2-3	25	500465	28,44	10	180
CSL-1P040A033	1	0-1-2-3	40	500466	53,65	10	100
CSL-1P063A033	1	0-1-2-3	63	500467	58,93	10	80
CSL-1P080A033	1	0-1-2-3	80	500468	96,55	10	80
CSL-1P010A034	1	0-1-2-3-4	10	500389	19,45	10	180
CSL-1P016A034	1	0-1-2-3-4	16	500469	24,44	10	180
CSL-1P025A034	1	0-1-2-3-4	25	500471	32,03	10	180
CSL-1P040A034	1	0-1-2-3-4	40	500472	62,29	10	100
CSL-1P063A034	1	0-1-2-3-4	63	500473	72,18	10	80
CSL-1P080A034	1	0-1-2-3-4	80	500474	81,68	10	80
CSL-1P010A035	1	0-1-2-3-4-5	10	500390	28,55	10	160
CSL-1P016A035	1	0-1-2-3-4-5	16	500475	29,45	10	160
CSL-1P025A035	1	0-1-2-3-4-5	25	500477	42,87	10	160
CSL-1P040A035	1	0-1-2-3-4-5	40	500478	73,02	10	80
CSL-1P063A035	1	0-1-2-3-4-5	63	500479	80,51	10	60
CSL-1P080A035	1	0-1-2-3-4-5	80	500480	106,24	10	60
CSL-1P016A036	1	0-1-2-3-4-5-6	16	500482	32,12	10	160
CSL-1P025A036	1	0-1-2-3-4-5-6	25	500484	41,29	10	160
CSL-1P040A036	1	0-1-2-3-4-5-6	40	500485	84,43	10	160
CSL-1P063A036	1	0-1-2-3-4-5-6	63	500486	93,80	10	60
CSL-1P080A036	1	0-1-2-3-4-5-6	80	500487	122,01	10	60
CSL-1P010A037	1	0-1-2-3-4-5-6-7	10	500488	33,76	10	60
CSL-1P016A037	1	0-1-2-3-4-5-6-7	16	500489	35,32	10	160
CSL-1P025A037	1	0-1-2-3-4-5-6-7	25	500491	46,19	10	160
CSL-1P040A037	1	0-1-2-3-4-5-6-7	40	500492	79,39	1	8
CSL-1P063A037	1	0-1-2-3-4-5-6-7	63	500493	109,41	10	60
CSL-1P080A037	1	0-1-2-3-4-5-6-7	80	500494	135,93	10	60

Grup ve Kauçuk Prizler

Power Plug Serisi Grup ve Kauçuk Prizler



Ürün Tanımı	Renk	Sipariş Kodu	Liste Fiyatı (€)	Koli Adedi
İkili Topraklı Grup Priz, Klemensli, Kablosuz, Çocuk Korumalı	Beyaz	502922C	5,73	40
İkili Topraklı Grup Priz, 2m Kablolu, Çocuk Korumalı	Beyaz	502923C	12,74	15
İkili Topraklı Grup Priz, 3m Kablolu, Çocuk Korumalı	Beyaz	502924C	15,29	15
İkili Topraklı Grup Priz, 5m Kablolu, Çocuk Korumalı	Beyaz	502925C	19,10	12

Ürün Tanımı	Renk	Sipariş Kodu	Liste Fiyatı (€)	Koli Adedi
Üçlü Topraklı Grup Priz, Klemensli, Kablosuz, Çocuk Korumalı	Beyaz	502926C	6,36	30
Üçlü Topraklı Grup Priz, 2m Kablolu, Çocuk Korumalı	Beyaz	502927C	14,00	15
Üçlü Topraklı Grup Priz, 3m Kablolu, Çocuk Korumalı	Beyaz	502928C	16,56	12
Üçlü Topraklı Grup Priz, 5m Kablolu, Çocuk Korumalı	Beyaz	502929C	20,37	12



Ürün Tanımı	Renk	Sipariş Kodu	Liste Fiyatı (€)	Koli Adedi
Üçlü Anahtarlı Topraklı Grup Priz, Kablosuz, Çocuk Korumalı	Beyaz	502930C	11,46	25
Üçlü Anahtarlı Topraklı Grup Priz, 2m Kablolu, Çocuk Korumalı	Beyaz	502931C	19,10	12
Üçlü Anahtarlı Topraklı Grup Priz, 3m Kablolu, Çocuk Korumalı	Beyaz	502932C	21,65	12
Üçlü Anahtarlı Topraklı Grup Priz, 5m Kablolu, Çocuk Korumalı	Beyaz	502933C	25,47	12



Ürün Tanımı	Renk	Sipariş Kodu	Liste Fiyatı (€)	Koli Adedi
Dörtlü Topraklı Grup Priz, Klemensli, Kablosuz, Çocuk Korumalı	Beyaz	502934C	8,27	30
Dörtlü Topraklı Grup Priz, 2m Kablolu, Çocuk Korumalı	Beyaz	502935C	15,92	12
Dörtlü Topraklı Grup Priz, 3m Kablolu, Çocuk Korumalı	Beyaz	502936C	18,47	12
Dörtlü Topraklı Grup Priz, 5m Kablolu, Çocuk Korumalı	Beyaz	502937C	22,29	10

Ürün Tanımı	Renk	Sipariş Kodu	Liste Fiyatı (€)	Koli Adedi
Altılı Topraklı Grup Priz, Klemensli, Kablosuz, Çocuk Korumalı	Beyaz	502938C	11,46	20
Altılı Topraklı Grup Priz, 2m Kablolu, Çocuk Korumalı	Beyaz	502939C	19,73	16
Altılı Topraklı Grup Priz, 3m Kablolu, Çocuk Korumalı	Beyaz	502940C	22,29	16
Altılı Topraklı Grup Priz, 5m Kablolu, Çocuk Korumalı	Beyaz	502941C	29,92	12



Ürün Tanımı	Renk	Sipariş Kodu	Liste Fiyatı (€)	Koli Adedi
Altılı Anahtarlı Topraklı Grup Priz, Kablosuz, Çocuk Korumalı	Beyaz	502942C	17,83	20
Altılı Anahtarlı Topraklı Grup Priz, 2m Kablolu, Çocuk Korumalı	Beyaz	502943C	25,47	16
Altılı Anahtarlı Topraklı Grup Priz, 3m Kablolu, Çocuk Korumal	Beyaz	502944C	28,64	16
Altılı Anahtarlı Topraklı Grup Priz, 5m Kablolu, Çocuk Korumalı	Beyaz	502945C	35,65	12



Ürün Tanımı	Renk	Sipariş Kodu	Liste Fiyatı (€)	Koli Adedi
Üçlü Anahtarlı USB Hızlı Şarjlı (20W) Topraklı Priz, 3m, Çocuk Korumalı	Beyaz	502946C	42,02	10
Altılı Anahtarlı USB Hızlı Şarjlı (20W) Topraklı Priz, 3m, Çocuk Korumalı	Beyaz	502947C	49,03	10

YENİ

Ürün Tanımı	Renk	Sipariş Kodu	Liste Fiyatı (€)	Koli Adedi
Power Plug Serisi Şok ve Akım Korumalı Priz Dörtlü 1.5 m Kablolu	Beyaz	502972C	56,00	10
Power Plug Serisi Şok ve Akım Korumalı Priz Dörtlü 1.5 m Kablolu	Siyah	502973C	56,00	10

Grup ve Kauçuk Prizler



Power Plug Serisi Grup ve Kauçuk Prizler

Ürün Tanımı	Renk	Sipariş Kodu	Liste Fiyatı (€)	Koli Adedi
Üçlü Fiş/Priz, Çocuk Korumalı, Priz Çoklayıcı, Golyat - Beyaz	Beyaz	502948C	10,19	30
Üçlü Fiş/Priz, Çocuk Korumalı, Priz Çoklayıcı, Golyat - Siyah	Siyah	502949C	10,19	30



Ürün Tanımı	Renk	Sipariş Kodu	Liste Fiyatı (€)	Koli Adedi
Şok ve Akım Korumalı Fiş-Priz (720J), Beyaz, Çocuk Korumalı	Beyaz	502952C	18,44	35
Şok ve Akım Korumalı Fiş-Priz (720J), Siyah, Çocuk Korumalı	Siyah	502953C	20,66	35



Ürün Tanımı	Renk	Sipariş Kodu	Liste Fiyatı (€)	Koli Adedi
USB Hızlı Şarjlı, Şok ve Akım Korumalı Fiş-Priz (720J), Çocuk Korumalı, Beyaz	Beyaz	502954C	41,79	25
USB Hızlı Şarjlı, Şok ve Akım Korumalı Fiş-Priz (720J), Çocuk Korumalı, Siyah	Siyah	502955C	41,79	25

Ürün Tanımı	Renk	Sipariş Kodu	Liste Fiyatı (€)	Koli Adedi
1-2'li W Otomat Kutusu	Beyaz	502956C	0,94	25



Ürün Tanımı	Renk	Sipariş Kodu	Liste Fiyatı (€)	Koli Adedi
2'li Kauçuk Monofaze Grup Priz	Siyah	502957C	5,72	30
3'lü Kauçuk Monofaze Grup Priz	Siyah	502958C	6,41	25
4'lü Kauçuk Monofaze Grup Priz	Siyah	502959C	9,33	18



Ürün Tanımı	Renk	Sipariş Kodu	Liste Fiyatı (€)	Koli Adedi
Kauçuk Topraklı Erkek Fiş, Monofaze	Siyah	502960C	2,92	50
Kauçuk Topraklı Dişi Fiş, Kapaklı, , Monofaze	Siyah	502961C	3,30	35
Kauçuk Monofaze Duvar Prizi	Siyah/Mavi	502962C	4,55	24





Ürün Tanımı	Renk	Sipariş Kodu	Liste Fiyatı (€)	Koli Adedi
3x25A Kauçuk Trifaze Erkek Fiş	Siyah	502963C	4,55	20
3x25A Kauçuk Trifaze Priz (Seyyar)	Siyah/Kırmızı	502964C	7,24	15
3x25A 3'lü Trifaze Kauçuk Priz, IP55	Siyah/Kırmızı	502965C	19,61	15
3x25A 3'lü Kauçuk Priz, 2 Trifaze+ 1 Monofaze, IP55	Siyah/Kırmızı/Mavi	502966C	19,61	15
3x25A 3'lü Kauçuk Priz, 1 Trifaze+ 2 Monofaze, IP55	Siyah/Kırmızı/Mavi	502967C	19,61	15
3x25A Makine Prizi, Plastik, IP55	Siyah/Kırmızı	502968C	8,17	18
3x25A İkili Trifaze Kauçuk Priz, IP55	Siyah/Kırmızı	502969C	17,28	20
3x25A İkili Kauçuk Priz, 1 Trifaze+ 1 Monofaze, IP55	Siyah/Kırmızı/Mavi	502970C	15,52	20
3x25A Kauçuk Duvar Prizi	Siyah/Kırmızı	502971C	8,64	14

Sıva Üstü Anahtar Prizler

Power Plug Serisi Sıva Üstü Anahtar Prizler









Ürün Kodu	Açıklama	IP Koruma Sınıfı	Liste Fiyatı (€)	Kutu Adedi	Koli Adedi
503418	Sıva Üstü Anahtar	IP54	2,96	10	200
503419	Sıva Üstü Komütatör	IP54	4,15	10	200
503420	Sıva Üstü Vavien	IP54	3,96	10	200
503421	Sıva Üstü Liht	IP54	3,11	10	200
503422	Sıva Üstü Liht, Zil Sembollü	IP54	3,11	10	200
503423	Sıva Üstü Liht, Anahtar Sembollü	IP54	3,11	10	200
503424	Sıva Üstü Topraklı Priz	IP20	3,01	10	200
503425	Sıva Üstü Kapaklı Topraklı Priz	IP54	3,32	10	200
503426	Sıva Üstü Uydu Priz - F Konnektör	IP20	5,06	10	200
503427	Sıva Üstü Tekli Nümeris Priz - Cat3	IP20	4,21	10	200
503428	Sıva Üstü Tekli Data Priz - Cat6	IP20	4,21	10	200
503429	Sıva Üstü Işıklı Anahtar	IP54	4,45	10	200
503430	Sıva Üstü Işıklı Etiketli Zil	IP54	4,67	10	200
503431	Sıva Üstü Komütatör + Kapaklı Topraklı Priz	IP54	8,19	5	100
503432	Sıva Üstü Anahtar + Topraklı Priz	IP20	6,69	5	100
503433	Sıva Üstü Anahtar + Kapaklı Topraklı Priz	IP54	7,04	5	100
503434	Sıva Üstü Işıklı Anahtar + Kapaklı Topraklı Priz	IP54	8,17	5	100
503435	Sıva Üstü Vavien + Kapaklı Topraklı Priz	IP54	7,98	5	100
503436	Sıva Üstü Liht + Kapaklı Topraklı Priz	IP54	7,07	5	100
503437	Sıva Üstü Liht - Zil Sembollü + Kapaklı Topraklı Priz	IP54	7,07	5	100
503438	Sıva Üstü Liht - Anahtar Sembollü + Kapaklı Topraklı Priz	IP54	7,07	5	100
503439	Sıva Üstü 2'li Kapaklı Topraklı Priz	IP54	7,44	5	100
503440	Sıva Üstü 2'li Topraklı Priz	IP20	6,75	5	100

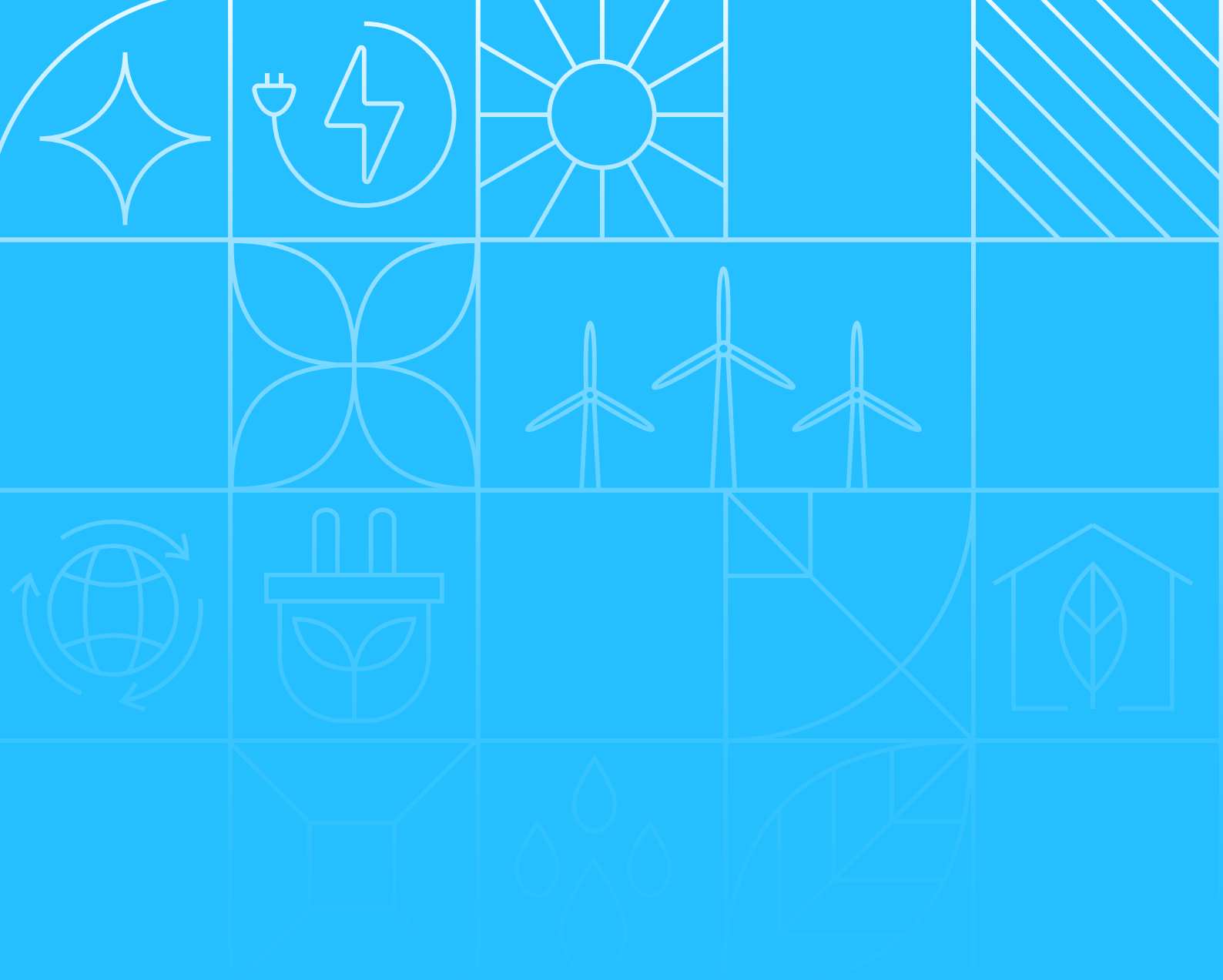

ENDÜSTRİYEL ÜRÜNLER

Otomatik Sigortalar

NXB-63S Serisi 4,5 kA B Eğrisi | Hızlı Karakterli

1 Kutup

●○○○



In (A) 230/400 V AC 50/60 Hz	Sipariş Kodu	Liste Fiyatı (€)	Kutu Adedi	Koli Adedi
1	296691	4,67	12	180
2	296692	4,67	12	180
3	296693	4,67	12	180
4	296694	4,67	12	180
6	296695	4,67	12	180
10	296696	4,11	12	180
16	296697	4,11	12	180
20	296698	4,11	12	180
25	296699	4,11	12	180
32	296700	4,90	12	180
40	296701	5,28	12	180
50	296702	6,00	12	180
63	296703	6,49	12	180

2 Kutup

●●○○



1	296769	12,14	6	90
2	296770	12,14	6	90
3	296771	12,14	6	90
4	296772	12,71	6	90
6	296773	12,14	6	90
10	296774	10,92	6	90
16	296775	10,92	6	90
20	296776	10,92	6	90
25	296777	10,92	6	90
32	296778	12,24	6	90
40	296779	13,04	6	90
50	296780	13,61	6	90
63	296781	14,10	6	90

3 Kutup

●●●○



1	296808	17,81	4	60
2	296809	17,81	4	60
3	296810	17,81	4	60
4	296811	17,81	4	60
6	296812	17,81	4	60
10	296813	15,19	4	60
16	296814	15,19	4	60
20	296815	15,19	4	60
25	296816	15,19	4	60
32	296817	16,56	4	60
40	296818	17,13	4	60
50	296819	20,65	4	60
63	296820	22,86	4	60

4 Kutup

●●●●



1	296886	25,06	3	45
2	296887	25,06	3	45
3	296888	25,06	3	45
4	296889	25,06	3	45
6	296890	25,06	3	45
10	296891	21,66	3	45
16	296892	21,66	3	45
20	296893	21,66	3	45
25	296894	21,66	3	45
32	296895	23,25	3	45
40	296896	26,88	3	45
50	296897	29,98	3	45
63	296898	33,83	3	45

*Otomatik sigortalar kutu bazlı sipariş alınır ve sevk edilir.

Otomatik Sigortalar

NXB-63S Serisi 4,5 kA C Eğrisi | Yavaş Karakterli

1 Kutup

●○○○



In (A) 230/400 V AC 50/60 Hz	Sipariş Kodu	Liste Fiyatı (€)	Kutu Adedi	Koli Adedi
1	296704	4,67	12	180
2	296705	4,67	12	180
3	296706	4,67	12	180
4	296707	4,67	12	180
6	296708	4,67	12	180
10	296709	4,11	12	180
16	296710	4,11	12	180
20	296711	4,11	12	180
25	296712	4,11	12	180
32	296713	4,90	12	180
40	296714	5,28	12	180
50	296715	6,00	12	180
63	296716	6,49	12	180

2 Kutup

●●○○



1	296782	12,14	6	90
2	296783	12,14	6	90
3	296784	12,14	6	90
4	296785	12,71	6	90
6	296786	12,14	6	90
10	296787	10,92	6	90
16	296788	10,92	6	90
20	296789	10,92	6	90
25	296790	10,92	6	90
32	296791	12,24	6	90
40	296792	13,04	6	90
50	296793	13,61	6	90
63	296794	14,10	6	90

3 Kutup

●●●○



1	296821	17,81	4	60
2	296822	17,81	4	60
3	296823	17,81	4	60
4	296824	17,81	4	60
6	296825	17,81	4	60
10	296826	15,19	4	60
16	296827	15,19	4	60
20	296828	15,19	4	60
25	296829	15,19	4	60
32	296830	16,56	4	60
40	296831	17,13	4	60
50	296832	20,65	4	60
63	296833	22,86	4	60

4 Kutup

●●●●



1	296899	25,06	3	45
2	296900	25,06	3	45
3	296901	25,06	3	45
4	296902	25,06	3	45
6	296903	25,06	3	45
10	296904	21,66	3	45
16	296905	21,66	3	45
20	296906	21,66	3	45
25	296907	21,66	3	45
32	296908	23,25	3	45
40	296909	26,88	3	45
50	296910	29,98	3	45
63	296911	33,83	3	45

*Otomatik sigortalar kutu bazlı sipariş alınır ve sevk edilir.

Otomatik Sigortalar

NXB-63 Serisi 6 kA B Eğrisi | Hızlı Karakterli

1 Kutup

●○○○



In (A) 230/400 V AC 50/60 Hz	Sipariş Kodu	Liste Fiyatı (€)	Kutu Adedi	Koli Adedi
1	814034	6,55	12	180
2	814035	6,55	12	180
3	814036	6,55	12	180
4	814037	6,55	12	180
6	814038	5,58	12	180
10	814039	4,75	12	180
16	814040	4,67	12	180
20	814041	4,67	12	180
25	814042	4,67	12	180
32	814043	5,62	12	180
40	814044	6,98	12	180
50	814045	9,43	12	180
63	814046	9,93	12	180

2 Kutup

●●○○



In (A) 230/400 V AC 50/60 Hz	Sipariş Kodu	Liste Fiyatı (€)	Kutu Adedi	Koli Adedi
1	814112	17,72	6	90
2	814113	17,72	6	90
3	814114	17,72	6	90
4	814115	17,72	6	90
6	814116	15,38	6	90
10	814117	15,56	6	90
16	814118	15,56	6	90
20	814119	15,56	6	90
25	814120	15,87	6	90
32	814121	16,88	6	90
40	814122	17,58	6	90
50	814123	28,31	6	90
63	814124	31,02	6	90

3 Kutup

●●●○



In (A) 230/400 V AC 50/60 Hz	Sipariş Kodu	Liste Fiyatı (€)	Kutu Adedi	Koli Adedi
1	814190	24,18	4	60
2	814191	24,18	4	60
3	814192	24,18	4	60
4	814193	24,18	4	60
6	814194	19,81	4	60
10	814195	19,81	4	60
16	814196	19,81	4	60
20	814197	19,81	4	60
25	814198	19,81	4	60
32	814199	21,94	4	60
40	814200	24,89	4	60
50	814201	33,18	4	60
63	814202	41,23	4	60

4 Kutup

●●●●



In (A) 230/400 V AC 50/60 Hz	Sipariş Kodu	Liste Fiyatı (€)	Kutu Adedi	Koli Adedi
1	814268	37,03	3	45
2	814269	37,03	3	45
3	814270	37,03	3	45
4	814271	37,03	3	45
6	814272	31,02	3	45
10	814273	29,61	3	45
16	814274	29,61	3	45
20	814275	29,61	3	45
25	814276	29,61	3	45
32	814277	31,97	3	45
40	814278	36,21	3	45
50	814279	52,41	3	45
63	814280	56,14	3	45

*Otomatik sigortalar kutu bazlı sipariş alınır ve sevk edilir.

Otomatik Sigortalar

NXB-63 Serisi 6 kA C Eğrisi | Yavaş Karakterli

1 Kutup

●○○○



In (A) 230/400 V AC 50/60 Hz	Sipariş Kodu	Liste Fiyatı (€)	Kutu Adedi	Koli Adedi
1	814008	6,55	12	180
2	814009	6,55	12	180
3	814010	6,55	12	180
4	814011	6,55	12	180
6	814012	5,58	12	180
10	814013	4,75	12	180
16	814014	4,67	12	180
20	814015	4,67	12	180
25	814016	4,67	12	180
32	814017	5,62	12	180
40	814018	6,98	12	180
50	814019	9,43	12	180
63	814020	9,93	12	180

2 Kutup

●●○○



In (A) 230/400 V AC 50/60 Hz	Sipariş Kodu	Liste Fiyatı (€)	Kutu Adedi	Koli Adedi
1	814086	17,72	6	90
2	814087	17,72	6	90
3	814088	17,72	6	90
4	814089	17,72	6	90
6	814090	15,38	6	90
10	814091	15,56	6	90
16	814092	15,56	6	90
20	814093	15,56	6	90
25	814094	15,87	6	90
32	814095	16,88	6	90
40	814096	17,58	6	90
50	814097	28,31	6	90
63	814098	31,02	6	90

3 Kutup

●●●○



In (A) 230/400 V AC 50/60 Hz	Sipariş Kodu	Liste Fiyatı (€)	Kutu Adedi	Koli Adedi
1	814164	24,18	4	60
2	814165	24,18	4	60
3	814166	24,18	4	60
4	814167	24,18	4	60
6	814168	19,81	4	60
10	814169	19,81	4	60
16	814170	19,81	4	60
20	814171	19,81	4	60
25	814172	19,81	4	60
32	814173	21,94	4	60
40	814174	24,89	4	60
50	814175	33,18	4	60
63	814176	41,23	4	60

4 Kutup

●●●●



In (A) 230/400 V AC 50/60 Hz	Sipariş Kodu	Liste Fiyatı (€)	Kutu Adedi	Koli Adedi
1	814242	37,03	3	45
2	814243	37,03	3	45
3	814244	37,03	3	45
4	814245	37,03	3	45
6	814246	31,02	3	45
10	814247	29,61	3	45
16	814248	29,61	3	45
20	814249	29,61	3	45
25	814250	29,61	3	45
32	814251	31,97	3	45
40	814252	36,21	3	45
50	814253	52,41	3	45
63	814254	56,14	3	45

*Otomatik sigortalar kutu bazlı sipariş alınır ve sevk edilir.

Otomatik Sigortalar

NXB-63 Serisi 6 kA D Eğrisi | Yavaş Karakterli

1 Kutup

●○○○



In (A) 230/400 V AC 50/60 Hz	Sipariş Kodu	Liste Fiyatı (€)	Kutu Adedi	Koli Adedi
1	814021	7,53	12	180
2	814022	7,53	12	180
3	814023	7,53	12	180
4	814024	7,53	12	180
6	814025	6,42	12	180
10	814026	5,46	12	180
16	814027	5,46	12	180
20	814028	5,46	12	180
25	814029	5,46	12	180
32	814030	6,45	12	180
40	814031	8,02	12	180
50	814032	10,85	12	180
63	814033	11,41	12	180

2 Kutup

●●○○



1	814099	20,52	6	90
2	814100	20,52	6	90
3	814101	20,52	6	90
4	814102	20,52	6	90
6	814103	18,16	6	90
10	814104	18,16	6	90
16	814105	18,16	6	90
20	814106	18,16	6	90
25	814107	18,16	6	90
32	814108	19,34	6	90
40	814109	20,52	6	90
50	814110	32,55	6	90
63	814111	35,62	6	90

3 Kutup

●●●○



1	814177	27,83	4	60
2	814178	27,83	4	60
3	814179	27,83	4	60
4	814180	27,83	4	60
6	814181	22,88	4	60
10	814182	22,88	4	60
16	814183	22,88	4	60
20	814184	22,88	4	60
25	814185	22,88	4	60
32	814186	26,18	4	60
40	814187	28,54	4	60
50	814188	37,50	4	60
63	814189	46,47	4	60

4 Kutup

●●●●



1	814255	42,58	3	45
2	814256	42,58	3	45
3	814257	42,58	3	45
4	814258	42,58	3	45
6	814259	35,62	3	45
10	814260	34,09	3	45
16	814261	34,09	3	45
20	814262	34,09	3	45
25	814263	34,09	3	45
32	814264	36,68	3	45
40	814265	41,64	3	45
50	814266	59,21	3	45
63	814267	63,21	3	45

*Otomatik sigortalar kutu bazlı sipariş alınır ve sevk edilir.

Otomatik Sigortalar

NXB-63H Serisi 10 kA B Eğrisi | Hızlı Karakterli

1 Kutup

●○○○



In (A) 230/400 V AC 50/60 Hz	Sipariş Kodu	Liste Fiyatı (€)	Kutu Adedi	Koli Adedi
1	813774	11,56	12	180
2	813775	11,56	12	180
3	813776	11,56	12	180
4	813777	11,56	12	180
6	813778	9,58	12	180
10	813779	9,06	12	180
16	813780	9,06	12	180
20	813781	9,06	12	180
25	813782	9,06	12	180
32	813783	9,26	12	180
40	813784	10,63	12	180
50	813785	11,67	12	180
63	813786	13,17	12	180

2 Kutup

●●○○



In (A) 230/400 V AC 50/60 Hz	Sipariş Kodu	Liste Fiyatı (€)	Kutu Adedi	Koli Adedi
1	813813	27,95	6	90
2	813814	27,95	6	90
3	813815	27,95	6	90
4	813816	27,95	6	90
6	813817	28,18	6	90
10	813818	24,26	6	90
16	813819	24,26	6	90
20	813820	24,26	6	90
25	813821	24,26	6	90
32	813822	28,18	6	90
40	813823	29,11	6	90
50	813824	32,92	6	90
63	813825	36,86	6	90

3 Kutup

●●●○



In (A) 230/400 V AC 50/60 Hz	Sipariş Kodu	Liste Fiyatı (€)	Kutu Adedi	Koli Adedi
1	813852	40,31	4	60
2	813853	40,31	4	60
3	813854	40,31	4	60
4	813855	40,31	4	60
6	813856	31,65	4	60
10	813857	29,34	4	60
16	813858	29,34	4	60
20	813859	29,34	4	60
25	813860	31,19	4	60
32	813861	32,46	4	60
40	813862	34,55	4	60
50	813863	37,88	4	60
63	813864	44,81	4	60

4 Kutup

●●●●



In (A) 230/400 V AC 50/60 Hz	Sipariş Kodu	Liste Fiyatı (€)	Kutu Adedi	Koli Adedi
1	813891	54,41	3	45
2	813892	54,41	3	45
3	813893	54,41	3	45
4	813894	54,41	3	45
6	813895	44,01	3	45
10	813896	40,70	3	45
16	813897	40,70	3	45
20	813898	40,70	3	45
25	813899	40,70	3	45
32	813900	40,81	3	45
40	813901	40,81	3	45
50	813902	62,14	3	45
63	813903	69,76	3	45

*Otomatik sigortalar kutu bazlı sipariş alınır ve sevk edilir.

Otomatik Sigortalar

NXB-63H Serisi 10 kA C Eğrisi | Yavaş Karakterli

1 Kutup

●○○○



In (A) 230/400 V AC 50/60 Hz	Sipariş Kodu	Liste Fiyatı (€)	Kutu Adedi	Koli Adedi
1	813787	11,56	12	180
2	813788	11,56	12	180
3	813789	11,56	12	180
4	813790	11,56	12	180
6	813791	9,58	12	180
10	813792	9,06	12	180
16	813793	9,06	12	180
20	813794	9,06	12	180
25	813795	9,06	12	180
32	813796	9,26	12	180
40	813797	10,63	12	180
50	813798	11,67	12	180
63	813799	13,17	12	180

2 Kutup

●●○○



In (A) 230/400 V AC 50/60 Hz	Sipariş Kodu	Liste Fiyatı (€)	Kutu Adedi	Koli Adedi
1	813826	27,95	6	90
2	813827	27,95	6	90
3	813828	27,95	6	90
4	813829	27,95	6	90
6	813830	28,18	6	90
10	813831	24,26	6	90
16	813832	24,26	6	90
20	813833	24,26	6	90
25	813834	24,26	6	90
32	813835	28,18	6	90
40	813836	29,11	6	90
50	813837	32,92	6	90
63	813838	36,86	6	90

3 Kutup

●●●○



In (A) 230/400 V AC 50/60 Hz	Sipariş Kodu	Liste Fiyatı (€)	Kutu Adedi	Koli Adedi
1	813865	40,31	4	60
2	813866	40,31	4	60
3	813867	40,31	4	60
4	813868	40,31	4	60
6	813869	31,65	4	60
10	813870	29,34	4	60
16	813871	29,34	4	60
20	813872	29,34	4	60
25	813873	31,19	4	60
32	813874	32,46	4	60
40	813875	34,55	4	60
50	813876	37,88	4	60
63	813877	44,81	4	60

4 Kutup

●●●●



In (A) 230/400 V AC 50/60 Hz	Sipariş Kodu	Liste Fiyatı (€)	Kutu Adedi	Koli Adedi
1	813904	54,41	3	45
2	813905	54,41	3	45
3	813906	54,41	3	45
4	813907	54,41	3	45
6	813908	44,01	3	45
10	813909	40,70	3	45
16	813910	40,70	3	45
20	813911	40,70	3	45
25	813912	40,70	3	45
32	813913	40,81	3	45
40	813914	38,36	3	45
50	813915	62,14	3	45
63	813916	69,76	3	45

*Otomatik sigortalar kutu bazlı sipariş alınır ve sevk edilir.

Otomatik Sigortalar

NXB-125 Serisi Otomatik Sigortalar
10 kA C Eğrisi | Yavaş Karakterli

		In (A) 230/400 V AC 50/60 Hz	Sipariş Kodu	Liste Fiyatı (€)	Kutu Adedi	Koli Adedi
1 Kutup ●○○○		80	816123	26,07	12	108
		100	816125	29,04	12	108
		125	816127	46,76	12	108
2 Kutup ●●○○		80	816131	49,39	6	54
		100	816133	50,51	6	54
		125	816135	60,50	6	54
3 Kutup ●●●○		80	816139	82,38	4	36
		100	816141	87,01	4	36
		125	816143	95,92	4	36
4 Kutup ●●●●		80	816147	113,30	3	27
		100	816149	116,60	3	27
		125	816151	160,60	3	27

*Otomatik sigortalar kutu bazlı sipariş alınır ve sevk edilir.

Aksesuarlar NXB Serisi Otomatik Sigortalar





Ürün Tanımı	Uyumlu Olduğu Kasa	Sipariş Kodu	Liste Fiyatı (€)	Kutu Adedi	Koli Adedi
AX-X1 Yardımcı Kontak	NXB-63	814991	12,89	12	180
AL-X1 Alarm Kontağı	NXB-63	814990	12,89	12	180
SHT-X1 Açtırma Bobini, 24 V/48 V AC/DC	NXB-63	814988	18,84	8	120
SHT-X1 Açtırma Bobini, 230 V/400 V AC	NXB-63	814989	18,84	8	120
OVT-X1 Aşırı Gerilim Bobini 280 V AC	NXB-63	814986	27,98	8	120
UVT-X1 Düşük Gerilim Bobini, 160 V AC	NXB-63	814987	27,98	8	120
OUVT-X1 Aşırı/Düşük Gerilim Bobini	NXB-63	814985	35,54	8	120
LMI-XB Mekanik Kilit	NXB-63	391935	9,27	8	128
AX-X3 Yardımcı Kontak	NXB-125	816991	13,27	12	180
AL-X3 Alarm Kontağı	NXB-125	816990	13,27	12	180
SHT-X3 Açtırma Bobini, 24 V/48 V AC/DC	NXB-125	816988	19,39	9	135
SHT-X3 Açtırma Bobini, 230 V/400 V AC	NXB-125	816989	19,39	9	135
OVT-X3 Aşırı Gerilim Bobini 280 V AC	NXB-125	816986	28,80	9	135
UVT-X3 Düşük Gerilim Bobini, 160 V AC	NXB-125	816987	28,80	9	135
OUVT-X3 Aşırı/Düşük Gerilim Bobini	NXB-125	816985	36,58	9	135
LMI-12 Mekanik Kilit	NXB-125	391932	9,54	8	128
1 Kutup için Motor Mekanizması 48-60 V DC	NXB-125	392452	111,95	2	96

Otomatik Sigortalar

NBP-63R Serisi 15 kA | Yavaş Karakterli

1 Kutup

●○○○



In (A) 230/400 V AC 50/60 Hz	Manyetik Açma Eğrisi (Ii)	Sipariş Kodu	Liste Fiyatı (€)	Kutu Adedi	Koli Adedi
1	8In	352360	29,38	12	144
2	8In	352361	27,77	12	144
3	8In	352362	29,22	12	144
4	8In	352363	28,41	12	144
6	8In	352364	27,28	12	144
10	8In	352365	26,96	12	144
16	8In	352366	27,12	12	144
20	8In	352367	27,28	12	144
25	8In	352369	27,77	12	144
32	8In	352368	27,93	12	144
40	8In	352370	28,26	12	144
50	8In	352372	28,74	12	144
63	8In	352371	28,99	12	144

2 Kutup

●●○○



1	8In	352373	58,44	6	72
2	8In	352374	55,39	6	72
3	8In	352378	58,29	6	72
4	8In	352377	56,35	6	72
6	8In	352375	54,10	6	72
10	8In	352376	53,76	6	72
16	8In	352379	53,93	6	72
20	8In	352380	54,41	6	72
25	8In	352381	55,22	6	72
32	8In	352383	55,70	6	72
40	8In	352382	56,19	6	72
50	8In	352385	57,15	6	72
63	8In	352384	57,32	6	72

3 Kutup

●●●○



1	8In	352386	86,37	4	48
2	8In	352388	81,87	4	48
3	8In	352387	86,22	4	48
4	8In	352389	83,48	4	48
6	8In	352390	80,08	4	48
10	8In	352391	79,43	4	48
16	8In	352392	79,60	4	48
20	8In	352393	80,41	4	48
25	8In	352394	81,69	4	48
32	8In	352396	82,34	4	48
40	8In	352395	82,98	4	48
50	8In	352397	84,61	4	48
63	8In	352398	84,79	4	48

4 Kutup

●●●●



1	8In	352399	114,80	3	36
2	8In	352401	108,66	3	36
3	8In	352402	114,48	3	36
4	8In	352400	110,75	3	36
6	8In	352403	106,25	3	36
10	8In	352404	105,43	3	36
16	8In	352405	105,76	3	36
20	8In	352406	106,72	3	36
25	8In	352407	108,34	3	36
32	8In	352408	109,31	3	36
40	8In	352411	110,28	3	36
50	8In	352410	112,38	3	36
63	8In	352409	112,86	3	36

*Otomatik sigortalar kutu bazlı sipariş alınır ve sevk edilir.

Otomatik Sigortalar

NB1-63DC Serisi 6 kA C Eğrisi | Yavaş Karakterli

1 Kutup

●○○○



In (A) 230/400 V AC 50/60 Hz	Çalışma Gerilimi (Ue)	Sipariş Kodu	Liste Fiyatı (€)	Kutu Adedi	Koli Adedi
1	250 V DC	182699	19,75	12	180
2	250 V DC	182700	19,75	12	180
3	250 V DC	182701	19,75	12	180
4	250 V DC	182702	19,75	12	180
6	250 V DC	182703	17,70	12	180
10	250 V DC	182704	16,63	12	180
16	250 V DC	182706	16,63	12	180
20	250 V DC	182707	16,63	12	180
25	250 V DC	182708	16,63	12	180
32	250 V DC	182709	17,70	12	180
40	250 V DC	182710	19,75	12	180
50	250 V DC	182711	20,82	12	180
63	250 V DC	182712	21,83	12	180

2 Kutup

●●○○



1	500 V DC	182713	40,24	6	90
2	500 V DC	182714	40,24	6	90
3	500 V DC	182715	40,24	6	90
4	500 V DC	182716	40,24	6	90
6	500 V DC	182717	37,49	6	90
10	500 V DC	182718	34,23	6	90
13	500 V DC	182719	34,23	6	90
16	500 V DC	182720	34,23	6	90
20	500 V DC	182721	34,23	6	90
25	500 V DC	182722	34,23	6	90
32	500 V DC	182723	37,49	6	90
40	500 V DC	182724	42,11	6	90
50	500 V DC	182725	43,96	6	90
63	500 V DC	182726	47,66	6	90

4 Kutup

●●●●



1	1000 V DC	182727	93,90	3	45
2	1000 V DC	182728	93,90	3	45
3	1000 V DC	182729	93,90	3	45
4	1000 V DC	182730	93,90	3	45
6	1000 V DC	182731	75,84	3	45
10	1000 V DC	182732	68,47	3	45
13	1000 V DC	182733	68,47	3	45
16	1000 V DC	182734	68,47	3	45
20	1000 V DC	182735	68,47	3	45
25	1000 V DC	182736	68,47	3	45
32	1000 V DC	182737	75,84	3	45
40	1000 V DC	182738	93,90	3	45
50	1000 V DC	182739	98,55	3	45
63	1000 V DC	182740	106,36	3	45

*Otomatik sigortalar kutu bazlı sipariş alınır ve sevk edilir.

Otomatik Sigortalar

Akıllı Otomatik Sigortalar

NB2-40ZT Serisi 6 kA C Eğrisi | Yavaş Karakterli

1 Kutup



In (A) 230/400 V AC 50/60 Hz	Sipariş Kodu	Liste Fiyatı (€)	Kutu Adedi	Koli Adedi
6	448250	103,49	1	90
10	448244	103,17	1	90
16	448245	103,38	1	90
20	448246	103,49	1	90
25	448247	104,04	1	90
32	448248	104,04	1	90
40	448249	104,04	1	90

NB2-80ZT Serisi 6 kA C Eğrisi | Yavaş Karakterli

2 Kutup



In (A) 230/400 V AC 50/60 Hz	Sipariş Kodu	Liste Fiyatı (€)	Kutu Adedi	Koli Adedi
6	448258	142,41	1	60
10	448251	141,77	1	60
16	448252	141,88	1	60
20	448253	141,98	1	60
25	448254	142,20	1	60
32	448255	142,31	1	60
40	448256	142,52	1	60
50	448257	142,96	1	60
63	448259	143,18	1	60
80	448260	145,78	1	60

4 Kutup



6	448268	253,31	1	24
10	448261	251,89	1	24
16	448262	252,44	1	24
20	448263	253,20	1	24
25	448264	253,42	1	24
32	448265	254,07	1	24
40	448266	254,51	1	24
50	448267	254,61	1	24
63	448269	261,57	1	24
80	448270	260,81	1	24





Aksesuarlar NB2 Serisi Akıllı Otomatik Sigortalar

Ürün Tanımı	Besleme Gerilimi	Sipariş Kodu	Liste Fiyatı (€)	Kutu Adedi	Koli Adedi
SMG-WSR Modbus RTU Haberleşme Modülü (WiFi) / 3m Anten	12 V DC	569746	198,30	1	16
PSU-3 Güç Kaynağı / 14 V DC Çıkış Gerilimi	100 - 250 V AC	507793	83,45	1	16

*Otomatik sigortalar kutu bazlı sipariş alınır ve sevk edilir.

Kaçak Akım Koruma Röleleri

NXL Serisi Kaçak Akım Koruma Röleleri AC Tipi | 6 kA | 230/400 V AC 50/60 Hz

AC Tip | AC akımın kullanıldığı elektriksel sistemlerde oluşan kaçak akıma karşı koruma sağlar. Genellikle konutlar ve iş yerleri gibi çeşitli uygulamalarda kullanılabilir.

2 Kutup

●●○○



4 Kutup

●●●●



Kutup Sayısı	Anma Kaçak Akımı (IΔn)	In (A)	Sipariş Kodu	Liste Fiyatı (€)	Kutu Adedi	Koli Adedi
2 Kutup	30mA	16A	399937	33,90	1	90
		25A	399938	33,96	1	90
		32A	399939	34,01	1	90
		40A	399940	34,07	1	90
		63A	399941	44,35	1	90
	300mA	16A	399967	33,60	1	90
		25A	399968	33,73	1	90
		32A	399969	33,76	1	90
		40A	399970	34,13	1	90
		63A	399971	44,09	1	90
4 Kutup	30mA	16A	400235	48,60	1	36
		25A	400236	45,68	1	36
		32A	400237	45,78	1	36
		40A	400238	46,35	1	36
		63A	400239	64,35	1	36
	300mA	16A	400265	45,99	1	36
		25A	400266	46,33	1	36
		32A	400267	47,48	1	36
		40A	400268	47,59	1	36
		63A	400269	60,23	1	36

NXL Serisi Kaçak Akım Koruma Röleleri AC Tipi | 10 kA | 230/400 V AC 50/60 Hz

AC Tip | AC akımın kullanıldığı elektriksel sistemlerde oluşan kaçak akıma karşı koruma sağlar. Genellikle konutlar ve iş yerleri gibi çeşitli uygulamalarda kullanılabilir.

2 Kutup

●●○○



4 Kutup

●●●●



Kutup Sayısı	Anma Kaçak Akımı (IΔn)	In (A)	Sipariş Kodu	Liste Fiyatı (€)	Kutu Adedi	Koli Adedi
2 Kutup	30mA	16A	400129	41,09	1	90
		25A	400130	41,34	1	90
		32A	400131	41,41	1	90
		40A	400132	41,58	1	90
		63A	400133	46,79	1	90
	300mA	16A	400159	42,40	1	90
		25A	400160	42,53	1	90
		32A	400161	42,61	1	90
		40A	400162	42,77	1	90
		63A	400163	48,07	1	90
4 Kutup	30mA	16A	400285	64,80	1	36
		25A	400286	65,02	1	36
		32A	400287	65,34	1	36
		40A	400288	66,04	1	36
		63A	400289	78,67	1	36
	300mA	16A	400315	63,71	1	36
		25A	400316	63,81	1	36
		32A	400317	63,95	1	36
		40A	400318	64,15	1	36
		63A	400319	73,26	1	36

Kaçak Akım Koruma Röleleri

NXL Serisi Kaçak Akım Koruma Röleleri A Tipi | 6 kA | 230/400 V AC 50/60 Hz

A Tip | AC ve DC akımların birlikte kullanıldığı hassas elektriksel sistemlerde oluşan kaçak akıma karşı koruma sağlar. Asansör, veri merkezleri, UPS gibi çeşitli uygulamalarda kullanılabilir.

2 Kutup

●●○○



4 Kutup

●●●●



Kutup Sayısı	Anma Kaçak Akımı (IΔn)	In (A)	Sipariş Kodu	Liste Fiyatı (€)	Kutu Adedi	Koli Adedi
2 Kutup	30mA	16A	399942	46,82	1	90
		25A	399943	46,89	1	90
		32A	399944	47,00	1	90
		40A	399945	47,36	1	90
		63A	399946	54,28	1	90
	300mA	16A	399972	48,30	1	90
		25A	399973	48,39	1	90
		32A	399974	48,46	1	90
		40A	399975	48,51	1	90
		63A	399976	55,79	1	90
4 Kutup	30mA	16A	400240	61,11	1	36
		25A	400241	61,32	1	36
		32A	400242	61,53	1	36
		40A	400243	61,87	1	36
		63A	400244	79,70	1	36
	300mA	16A	400270	58,80	1	36
		25A	400271	58,91	1	36
		32A	400272	61,08	1	36
		40A	400273	61,22	1	36
		63A	400274	77,17	1	36

NXL Serisi Kaçak Akım Koruma Röleleri A Tipi | 10 kA | 230/400 V AC 50/60 Hz

A Tip | AC ve DC akımların birlikte kullanıldığı hassas elektriksel sistemlerde oluşan kaçak akıma karşı koruma sağlar. Asansör, veri merkezleri, UPS gibi çeşitli uygulamalarda kullanılabilir.

2 Kutup

●●○○



4 Kutup

●●●●



Kutup Sayısı	Anma Kaçak Akımı (IΔn)	In (A)	Sipariş Kodu	Liste Fiyatı (€)	Kutu Adedi	Koli Adedi
2 Kutup	30mA	16A	400134	50,66	1	90
		25A	400135	50,72	1	90
		32A	400136	50,83	1	90
		40A	400137	50,94	1	90
		63A	400138	58,95	1	90
	300mA	16A	400164	49,46	1	90
		25A	400165	49,56	1	90
		32A	400166	49,73	1	90
		40A	400167	49,90	1	90
		63A	400168	58,06	1	90
4 Kutup	30mA	16A	400290	64,93	1	36
		25A	400291	65,04	1	36
		32A	400292	65,63	1	36
		40A	400293	66,15	1	36
		63A	400294	86,25	1	36
	300mA	16A	400320	63,07	1	36
		25A	400321	63,19	1	36
		32A	400322	64,92	1	36
		40A	400323	66,64	1	36
		63A	400324	84,25	1	36

Kaçak Akım Koruma Röleleri

NXL Serisi Kaçak Akım Koruma Röleleri
A-G Gecikmeli/Selektif Tip | 6 kA | 230/400 V AC 50/60 Hz

A-G Tip | AC ve DC akımların birlikte kullanıldığı hassas elektriksel sistemlerde oluşan kaçak akıma karşı 10 ms ~ 300 ms gecikme süreli koruma sağlar. Asansör, veri merkezleri, UPS gibi çeşitli uygulamalarda kullanılabilir.

2 Kutup

●●○○



4 Kutup

●●●●



Kutup Sayısı	Anma Kaçak Akımı (IΔn)	In (A)	Sipariş Kodu	Liste Fiyatı (€)	Kutu Adedi	Koli Adedi
2 Kutup	30mA	16A	399947	55,73	1	90
		25A	399948	55,94	1	90
		32A	399949	56,15	1	90
		40A	399950	56,36	1	90
		63A	399951	63,50	1	90
	300mA	16A	399977	56,55	1	90
		25A	399978	56,76	1	90
		32A	399979	56,97	1	90
		40A	399980	57,18	1	90
		63A	399981	58,33	1	90
4 Kutup	30mA	16A	400245	110,40	1	36
		25A	400246	100,99	1	36
		32A	400247	101,20	1	36
		40A	400248	101,41	1	36
		63A	400249	119,54	1	36
	300mA	16A	400275	75,61	1	36
		25A	400276	75,93	1	36
		32A	400277	76,14	1	36
		40A	400278	76,35	1	36
		63A	400279	96,13	1	36

NXL Serisi Kaçak Akım Koruma Röleleri
A-G Gecikmeli/Selektif Tip | 10 kA | 230/400 V AC 50/60 Hz

A-G Tip | AC ve DC akımların birlikte kullanıldığı hassas elektriksel sistemlerde oluşan kaçak akıma karşı 10 ms ~ 300 ms gecikme süreli koruma sağlar. Asansör, veri merkezleri, UPS gibi çeşitli uygulamalarda kullanılabilir.

2 Kutup

●●○○



4 Kutup

●●●●



Kutup Sayısı	Anma Kaçak Akımı (IΔn)	In (A)	Sipariş Kodu	Liste Fiyatı (€)	Kutu Adedi	Koli Adedi
2 Kutup	30mA	16A	400139	57,48	1	90
		25A	400140	57,69	1	90
		32A	400141	57,90	1	90
		40A	400142	58,11	1	90
		63A	400143	65,53	1	90
	300mA	16A	400169	58,28	1	90
		25A	400170	58,49	1	90
		32A	400171	58,70	1	90
		40A	400172	58,91	1	90
		63A	400173	65,92	1	90
4 Kutup	30mA	16A	400295	104,01	1	36
		25A	400296	104,22	1	36
		32A	400297	104,43	1	36
		40A	400298	104,64	1	36
		63A	400299	123,34	1	36
	300mA	16A	400325	78,12	1	36
		25A	400326	78,33	1	36
		32A	400327	78,54	1	36
		40A	400328	78,77	1	36
		63A	400329	99,06	1	36

Kaçak Akım Koruma Röleleri

NL1 Serisi Kaçak Akım Koruma Röleleri
AC-G Gecikmeli/Selektif Tip | 6 kA | 230/400 V AC 50/60 Hz

AC-G Tip | AC akımın kullanıldığı elektriksel sistemlerde oluşan kaçak akıma karşı 10 ms ~ 300 ms gecikme süreli koruma sağlar. Genellikle konutlar ve iş yerleri gibi çeşitli uygulamalarda kullanılabilir.

2 Kutup ●●○○ Tekli Bara



4 Kutup ●●●● Tekli Bara



Kutup Sayısı	Anma Kaçak Akımı (IΔn)	In (A)	Sipariş Kodu	Liste Fiyatı (€)	Kutu Adedi	Koli Adedi
2 Kutup	30mA	40A	200548	52,87	1	90
		63A	200551	59,60	1	90
	300mA	40A	200550	52,87	1	90
		63A	200553	58,31	1	90
4 Kutup	30mA	40A	200554	93,83	1	36
		63A	200557	105,63	1	36
	300mA	40A	200556	72,28	1	36
		63A	200559	95,60	1	36

NL1 Serisi Kaçak Akım Koruma Röleleri
AC-G Gecikmeli/Selektif Tip | 10 kA | 230/400 V AC 50/60 Hz

AC-G Tip | AC akımın kullanıldığı elektriksel sistemlerde oluşan kaçak akıma karşı 10 ms ~ 300 ms gecikme süreli koruma sağlar. Genellikle konutlar ve iş yerleri gibi çeşitli uygulamalarda kullanılabilir.

2 Kutup ●●○○ Tekli Bara



4 Kutup ●●●● Tekli Bara



Kutup Sayısı	Anma Kaçak Akımı (IΔn)	In (A)	Sipariş Kodu	Liste Fiyatı (€)	Kutu Adedi	Koli Adedi
2 Kutup	30mA	40A	200572	54,42	1	90
		63A	200575	61,43	1	90
	300mA	40A	200574	54,42	1	90
		63A	200577	59,98	1	90
4 Kutup	30mA	40A	200578	96,68	1	36
		63A	200581	108,89	1	36
	300mA	40A	200580	74,42	1	36
		63A	200583	98,59	1	36

NL1 Serisi Kaçak Akım Koruma Röleleri
AC-S Gecikmeli/Selektif Tip | 6 kA | 230/400 V AC 50/60 Hz

AC-S Tip | AC akımın kullanıldığı elektriksel sistemlerde oluşan kaçak akıma karşı 150 ms ~ 500 ms gecikmeli seçici algılama yaparak koruma sağlar. Genellikle konutlar ve iş yerleri gibi çeşitli uygulamalarda kullanılabilir.

2 Kutup ●●○○ Tekli Bara



4 Kutup ●●●● Tekli Bara



Kutup Sayısı	Anma Kaçak Akımı (IΔn)	In (A)	Sipariş Kodu	Liste Fiyatı (€)	Kutu Adedi	Koli Adedi
2 Kutup	30mA	63A	200474	61,09	1	90
		80A	200475	68,83	1	90
		100A	200476	69,90	1	90
	300mA	63A	200480	61,09	1	90
		80A	200481	69,06	1	90
		100A	200482	69,90	1	90
4 Kutup	30mA	63A	200483	91,69	1	36
		80A	200484	107,53	1	36
		100A	200485	109,19	1	36
	300mA	63A	200477	91,69	1	36
		80A	200478	107,76	1	36
		100A	200479	109,19	1	36

Kaçak Akım Koruma Röleleri

NL1 Serisi Kaçak Akım Koruma Röleleri
AC-S Gecikmeli/Selektif Tip | 10 kA | 230/400 V AC 50/60 Hz

AC-S Tip | AC akımın kullanıldığı elektriksel sistemlerde oluşan kaçak akıma karşı 150 ms ~ 500 ms gecikmeli seçici algılama yaparak koruma sağlar. Genellikle konutlar ve iş yerleri gibi çeşitli uygulamalarda kullanılabilir.

2 Kutup ●●○○

Tekli Bara



4 Kutup ●●●●

Tekli Bara



Kutup Sayısı	Anma Kaçak Akımı (IΔn)	In (A)	Sipariş Kodu	Liste Fiyatı (€)	Kutu Adedi	Koli Adedi
2 Kutup	100mA	63A	200420	61,09	1	90
		80A	200421	68,83	1	90
		100A	200422	69,90	1	90
	300mA	63A	200429	61,09	1	36
		80A	200430	69,06	1	36
		100A	200431	69,90	1	36
4 Kutup	100mA	63A	200426	91,69	1	90
		80A	200427	107,53	1	90
		100A	200428	109,19	1	90
	300mA	63A	200423	91,69	1	36
		80A	200424	107,76	1	36
		100A	200425	109,19	1	36

A-SI Gecikmeli/Selektif Tip | 6 kA | 230/400 V AC 50/60 Hz

A-SI Tip | AC ve DC akımların birlikte kullanıldığı hassas elektriksel sistemlerde oluşan kaçak akıma karşı 10 ms ~ 300 ms gecikme süreli koruma sağlar. Asansör, veri merkezleri, UPS gibi çeşitli uygulamalarda kullanılabilir.

2 Kutup ●●○○

Tekli Bara



4 Kutup ●●●●

Tekli Bara



Kutup Sayısı	Anma Kaçak Akımı (IΔn)	In (A)	Sipariş Kodu	Liste Fiyatı (€)	Kutu Adedi	Koli Adedi
2 Kutup	30mA	25A	200629	62,04	1	90
		40A	200628	65,25	1	90
		63A	200627	83,23	1	90
	300mA	25A	200623	80,01	1	90
		40A	200622	85,96	1	90
		63A	200621	103,95	1	90
4 Kutup	30mA	25A	200638	85,96	1	36
		40A	200637	89,06	1	36
		63A	200636	112,88	1	36
	300mA	25A	200632	116,10	1	36
		40A	200631	116,10	1	36
		63A	200630	145,27	1	36

Kaçak Akım Koruma Röleleri

NL1 Serisi Kaçak Akım Koruma Röleleri
A-S Gecikmeli/Selektif Tip | 6 kA | 230/400 V AC 50/60 Hz

A-S Tip | AC ve DC akımların birlikte kullanıldığı hassas elektriksel sistemlerde oluşan kaçak akıma karşı 150 ms ~ 500 ms gecikmeli seçici algılama yaparak koruma sağlar. Asansör, veri merkezleri, UPS gibi çeşitli uygulamalarda kullanılabilir.

2 Kutup ●●○○ **Tekli Bara**



4 Kutup ●●●● **Tekli Bara**



Kutup Sayısı	Anma Kaçak Akımı (IΔn)	In (A)	Sipariş Kodu	Liste Fiyatı (€)	Kutu Adedi	Koli Adedi
2 Kutup	100mA	63A	200486	60,25	1	90
		80A	200487	67,63	1	90
		100A	200488	69,06	1	90
	300mA	63A	200492	60,96	1	90
		80A	200493	68,00	1	90
		100A	200494	69,06	1	90
4 Kutup	100mA	63A	200495	89,78	1	36
		80A	200496	105,26	1	36
		100A	200497	105,86	1	36
	300mA	63A	200489	90,38	1	36
		80A	200490	105,49	1	36
		100A	200491	105,86	1	36

NL1 Serisi Kaçak Akım Koruma Röleleri
A-S Gecikmeli/Selektif Tip | 10 kA | 230/400 V AC 50/60 Hz

A-S Tip | AC ve DC akımların birlikte kullanıldığı hassas elektriksel sistemlerde oluşan kaçak akıma karşı 150 ms ~ 500 ms gecikmeli seçici algılama yaparak koruma sağlar. Asansör, veri merkezleri, UPS gibi çeşitli uygulamalarda kullanılabilir.

2 Kutup ●●○○ **Tekli Bara**



4 Kutup ●●●● **Tekli Bara**



Kutup Sayısı	Anma Kaçak Akımı (IΔn)	In (A)	Sipariş Kodu	Liste Fiyatı (€)	Kutu Adedi	Koli Adedi
2 Kutup	100mA	63A	200444	62,04	1	90
		80A	200445	69,77	1	90
		100A	200446	71,10	1	90
	300mA	63A	200450	62,87	1	90
		80A	200451	70,01	1	90
		100A	200452	71,10	1	90
4 Kutup	100mA	63A	200453	92,53	1	36
		80A	200454	108,48	1	36
		100A	200455	109,19	1	36
	300mA	63A	200447	93,11	1	36
		80A	200448	108,72	1	36
		100A	200449	109,19	1	36

Kaçak Akım Koruma Röleleri

NL1 Serisi Kaçak Akım Koruma Röleleri
F Tipi | 10 kA | 230/400 V AC 50/60 Hz

F Tipi | 10 Hertz, 50 Hertz, 1000 Hertz gibi kompozit frekanslardan oluşan artık hata akımlarına karşı koruma sağlar. Şebeke ve benzeri sebeplerden kaynaklanan gerilim dalgalanmalarında gereksiz açma yapmaz. Genellikle konutlarda, aydınlatma sistemlerinde, kritik yüklere sahip olan sistemlerde kullanılabilir.

2 Kutup

●●○○

Tekli Bara



4 Kutup

●●●●

Tekli Bara



Kutup Sayısı	Anma Kaçak Akımı (IΔn)	In (A)	Sipariş Kodu	Liste Fiyatı (€)	Kutu Adedi	Koli Adedi
2 Kutup	30mA	25A	263717	56,44	1	90
		40A	263718	58,82	1	90
		63A	263719	62,52	1	90
	100mA	25A	263720	56,44	1	90
		40A	263721	58,82	1	90
		63A	263722	62,52	1	90
	300mA	25A	263723	53,95	1	90
		40A	263724	57,63	1	90
		63A	263725	60,13	1	90
4 Kutup	30mA	25A	263726	84,66	1	36
		40A	263727	87,05	1	36
		63A	263728	89,54	1	36
	100mA	25A	263729	77,28	1	36
		40A	263730	79,78	1	36
		63A	263731	82,16	1	36
	300mA	25A	263732	77,28	1	36
		40A	263733	79,78	1	36
		63A	263734	82,16	1	36

NL210 Serisi Kaçak Akım Koruma Röleleri
B Tipi | 10 kA | 230/400 V AC 50/60 Hz

B Tipi | İçerisinde bulunan iki farklı akım trafosuyla elektriksel sistemlerde oluşan hem AC hem de DC kaçak akımları algılar. Genellikle fotovoltaik sistemler, elektrikli araç şarj istasyonları, tıbbi görüntüleme ve teşhis cihazları ve statik transfer sistemleri gibi yüksek teknolojili yükleri içeren elektriksel uygulamalarda kullanılabilir.

2 Kutup

●●○○

Tekli Bara



4 Kutup

●●●●

Tekli Bara



Kutup Sayısı	Anma Kaçak Akımı (IΔn)	In (A)	Sipariş Kodu	Liste Fiyatı (€)	Kutu Adedi	Koli Adedi
2 Kutup	30mA	25A	782011	171,47	1	45
		40A	782012	175,04	1	45
		63A	782013	178,61	1	45
	100mA	25A	782014	170,27	1	45
		40A	782015	173,84	1	45
		63A	782016	176,22	1	45
	300mA	25A	782017	157,17	1	45
		40A	782018	160,74	1	45
		63A	782019	165,51	1	45
4 Kutup	30mA	25A	782002	210,76	1	45
		40A	782001	215,51	1	45
		63A	782000	220,28	1	45
	100mA	25A	782005	209,56	1	45
		40A	782006	211,94	1	45
		63A	782007	214,33	1	45
	300mA	25A	782008	198,85	1	45
		40A	782009	202,42	1	45
		63A	782010	205,99	1	45

Kaçak Akım Korumalı Otomatik Sigortalar

NXBLE-63 Serisi Kaçak Akım Korumalı Otomatik Sigortalar
6 kA C Eğrisi | Yavaş Karakterli | AC Tip

1 + N Kutup

●○○○
N



Anma Kaçak Akımı (IΔn)	In (A) 230/400 V AC 50/60 Hz	Sipariş Kodu	Liste Fiyatı (€)	Kutu Adedi	Koli Adedi
30 mA	6	819930	54,49	5	60
	10	819931	54,49	5	60
	16	819932	54,49	5	60
	20	819933	54,49	5	60
	25	819934	54,49	5	60
	32	819935	58,64	5	60
	40	819936	58,64	5	60
	50	819937	58,64	5	60
	63	819938	58,64	5	60
300 mA	6	819966	51,27	5	60
	10	819967	51,27	5	60
	16	819968	51,27	5	60
	20	819969	51,27	5	60
	25	819970	51,27	5	60
	32	819971	54,60	5	60
	40	819972	54,60	5	60
	50	819973	54,60	5	60
	63	819974	54,60	5	60

3 + N Kutup

●●●○
N



Anma Kaçak Akımı (IΔn)	In (A) 230/400 V AC 50/60 Hz	Sipariş Kodu	Liste Fiyatı (€)	Kutu Adedi	Koli Adedi
30 mA	6	982110	84,03	3	27
	10	982111	84,03	3	27
	16	982112	84,03	3	27
	20	982113	84,03	3	27
	25	982114	84,03	3	27
	32	982115	86,77	3	27
	40	982116	86,77	3	27
	50	982117	86,77	3	27
	63	982118	86,77	3	27
300 mA	6	982146	81,18	3	27
	10	982147	81,18	3	27
	16	982148	81,18	3	27
	20	982149	81,18	3	27
	25	982150	81,18	3	27
	32	982151	84,03	3	27
	40	982152	84,03	3	27
	50	982153	84,03	3	27
	63	982154	84,03	3	27

*Kaçak akım korumalı sigortalar, kaçak akım rölesi ve otomatik sigortadan oluşan ürünlerdir.

NB5LE-63 Serisi Kaçak Akım Korumalı Otomatik Sigortalar
6 kA C Eğrisi | Yavaş Karakterli | B Tip

3 + N Kutup

●●●○
N



Anma Kaçak Akımı (IΔn)	In (A) 230/400 V AC 50/60 Hz	Sipariş Kodu	Liste Fiyatı (€)	Kutu Adedi	Koli Adedi
30 mA	6	568475	146,68	1	27
	10	568477	143,91	1	27
	16	568481	144,14	1	27
	20	568478	144,47	1	27
	25	568479	144,90	1	27
	32	568480	147,13	1	27
	40	568484	147,01	1	27
	50	568483	153,78	1	27
	63	568485	154,88	1	27

Alçak Gerilim Parafudrları

NXU Serisi Alçak Gerilim Parafudrları

Tip 1+2 (Sayaç Öncesi, Ana Pano)



Ürün Tanımı	Tip	Kutup Sayısı	Sürekli Çalışma Gerilimi Uc (V)	Imax (kA)	Up (kV)	Yardımcı Kontak	Sipariş Kodu	Liste Fiyatı (€)	Kutu Adedi	Koli Adedi
NXU-I+II/F 12.5/275 1P+N	Tip 1+2	1 Kutup + Nötr	275	50	1,5	√	308610	143,42	6	90
NXU-I+II/F 12.5/385 1P+N	Tip 1+2	1 Kutup + Nötr	385	50	1,8	√	308615	155,62	6	90
NXU-I+II/F 12.5/275 3P+N	Tip 1+2	3 Kutup + Nötr	275	50	1,5	√	308603	298,43	3	45
NXU-I+II/F 12.5/385 3P+N	Tip 1+2	3 Kutup + Nötr	385	50	1,8	√	308616	335,02	3	45

Tip 2 (Sayaç Sonrası, Tali Pano)



Ürün Tanımı	Tip	Kutup Sayısı	Sürekli Çalışma Gerilimi Uc (V)	Imax (kA)	Up (kV)	Yardımcı Kontak	Sipariş Kodu	Liste Fiyatı (€)	Kutu Adedi	Koli Adedi
NXU-II/F 40kA/275V 1P	Tip 2	1 Kutup	275	40	1,5	√	409694	40,76	12	180
NXU-II/F 40kA/275V 1P+N	Tip 2	1 Kutup + Nötr	275	40	1,5	√	409758	87,44	12	180
NXU-II/F 40kA/275V 3P	Tip 2	3 Kutup	275	40	1,5	√	409726	119,79	6	90
NXU-II/F 40kA/275V 3P+N	Tip 2	3 Kutup + Nötr	275	40	1,5	√	409774	185,25	6	90

Kompakt Tip Devre Kesiciler

NM5G Serisi Sabit Tip Devre Kesiciler

Sabit | Termik Manyetik

3 Kutup

●●●○



Nominal Akım In (A)	Ürün Tanımı	Kesme Kapasitesi Icu (kA)	Sipariş Kodu	Liste Fiyatı (€)	Kutu Adedi	Koli Adedi
10	NM5G-63F 3P	25	513726	105,57	1	16
16	NM5G-63F 3P	25	513729	105,57	1	16
20	NM5G-63F 3P	25	513731	105,57	1	16
25	NM5G-63F 3P	25	513733	105,57	1	16
32	NM5G-63F 3P	25	513736	105,57	1	16
50	NM5G-63F 3P	25	513739	105,57	1	16
63	NM5G-63F 3P	25	513742	105,57	1	16
100	NM5G-100F 3P	25	513479	126,92	1	16
125	NM5G-250F 3P	36	513625	160,60	1	8
160	NM5G-250F 3P	36	513628	157,52	1	8
180	NM5G-250F 3P	36	513631	189,00	1	8
200	NM5G-250F 3P	36	513633	203,02	1	8
225	NM5G-250F 3P	36	513635	210,76	1	8
250	NM5G-250F 3P	36	513637	213,79	1	8
315	NM5G-400F 3P	50	513675	464,97	1	4
400	NM5G-400F 3P	50	519272	514,73	1	4
500	NM5G-630F 3P	50	513705	635,24	1	4
630	NM5G-800F 3P	50	513760	664,06	1	2
800	NM5G-1000F 3P	50	513456	1.553,39	1	2
1000	NM5G-1000F 3P	50	513448	1.811,41	1	2

Sabit | Termik Manyetik

4 Kutup

●●●●



10	NM5G-63F 4P	25	513728	160,95	1	16
16	NM5G-100F 4P	25	513483	160,95	1	16
20	NM5G-63F 4P	25	513732	160,95	1	16
25	NM5G-63F 4P	25	513735	160,95	1	16
32	NM5G-63F 4P	25	513737	160,95	1	16
40	NM5G-63F 4P	25	513738	160,95	1	16
50	NM5G-63F 4P	25	513741	160,95	1	16
63	NM5G-100F 4P	25	513499	160,95	1	16
100	NM5G-100F 4P	25	513481	180,77	1	16
125	NM5G-125F 4P	36	513550	188,19	1	8
160	NM5G-250F 4P	36	513630	217,90	1	8
180	NM5G-250F 4P	36	513632	226,60	1	8
200	NM5G-250F 4P	36	513634	246,39	1	8
250	NM5G-250F 4P	36	513639	278,57	1	8
315	NM5G-400F 4P	50	513677	640,09	1	2
350	NM5G-400F 4P	50	513679	653,71	1	2
400	NM5G-400F 4P	50	513680	693,33	1	2
630	NM5G-630F 4P	50	513708	1.114,30	1	2
700	NM5G-1000F 4P	50	513455	1.236,00	1	2
800	NM5G-1000F 4P	50	513458	1.596,50	1	2
1000	NM5G-1000F 4P	50	513450	1.905,50	1	2

Not: NM5G serisi sabit tip devre kesiciler, alttan veya üstten faz girişi için uygundur.

Aksesuarlar NM5G Serisi Devre Kesiciler

Ürün Tanımı	Uyumlu Olduğu Kasa	Ürün Tanımı	Sipariş Kodu	Liste Fiyatı (€)	Kutu Adedi	Koli Adedi
Yardımcı Kontak	63/100	AX10-M5 11	513838	30,11	1	1
	125/250/400/630/800/1000	AX-M5 11	513837	30,11	1	1
Düşük Gerilim Bobini 230 V AC	63/100	UVT10-M5 A240	513807	87,81	1	1
	125/250	UVT12-M5 A240	513805	87,81	1	1
	400/630/800/1000	UVT40-M5 A240	519273	147,90	1	1
Açtırma Bobini 230 V AC	63/100	SHT10-M5 A240	513776	68,71	1	1
	125/250	SHT12-M5 A240	513778	68,71	1	1
	400/630/800/1000	SHT40-M5 A240	513781	157,08	1	60
Alarm Kontağı	63/100/125/250	AL-M5 11	513785	21,99	1	1
	400/630/800/1000	AL40-M5 11	513786	46,99	1	1
Motor 230 V AC/DC	63/100	MOD10-M5 A240	513840	582,42	1	1
	125	MOD12-M5 A240	513810	582,42	1	1
	250	MOD25-M5 A240	513811	582,42	1	1
	400/630	MOD40-M5 A240	513813	1.020,00	1	1
	800	MOD80-M5 A240	513815	1.224,00	1	1
	1000	MODS1-M5 A240	513817	1.428,00	1	1
Döner Kurma Kolu Mekanizması	63/100	CRH10-M5(R)	513831	89,76	1	10
	125	CRH12-M5(R)	513832	89,76	1	10
	250	CRH25-M5(R)	513833	89,76	1	13
	400/630	CRH40-M5(R)	513834	111,18	1	1
	800	CRH80-M5(R)	513835	123,42	1	1
	1000	CRHS1-M5(R)	513836	135,66	1	1

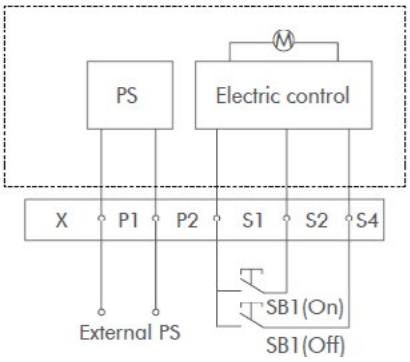

Motor aksesuarı bağlantılarını üstteki şemaya göre gerçekleştiriniz. S1, S2 ve S4 terminallerine kesinlikle enerji verilmemelidir. Enerji verilmesi durumunda motor aksesuarı zarar görecektir.

Kompakt Tip Devre Kesiciler

NM8N-HV Serisi Yüksek Gerilim Devre Kesiciler
Ayarlı | Termik Manyetik | 3 Kutuplu | 800 V AC | 36 kA

Ürün Tanımı	Kısa Devre Kesme Kapasitesi						Termik Ayar Sahası (A)	Manyetik Ayar Sahası (A)	Sipariş Kodu	Liste Fiyatı (€)	Kutu Adedi	Koli Adedi
	800 V AC		1000 V AC		1150 V AC							
	Icu (kA)	Ics (kA)	Icu (kA)	Ics (kA)	Icu (kA)	Ics (kA)						
NM8N-250HVC 3 Kutuplu 63A	36	36	15	15	10	10	44,1 - 63	630	367762	593,98	1	4
NM8N-250HVC 3 Kutuplu 80A	36	36	15	15	10	10	56 - 80	800	367763	593,98	1	4
NM8N-250HVC 3 Kutuplu 100A	36	36	15	15	10	10	70 - 100	1000	367764	598,60	1	4
NM8N-250HVC 3 Kutuplu 125A	36	36	15	15	10	10	87,5 - 125	875 - 1500	367765	614,78	1	4
NM8N-250HVC 3 Kutuplu 160A	36	36	15	15	10	10	112 - 160	1120 - 1920	367766	621,71	1	4
NM8N-250HVC 3 Kutuplu 180A	36	36	15	15	10	10	126 - 180	900 - 1800	367768	627,49	1	4
NM8N-250HVC 3 Kutuplu 200A	36	36	15	15	10	10	140 - 200	1000 - 2000	367769	634,42	1	4
NM8N-250HVC 3 Kutuplu 225A	36	36	15	15	10	10	157,5 - 225	1125 - 2250	367767	639,05	1	4
NM8N-250HVC 3 Kutuplu 250A	36	36	15	15	10	10	175 - 250	1250 - 2500	367770	647,14	1	4
NM8N-400HVC 3 Kutuplu 250A	36	36	15	15	10	10	175 - 250	1250 - 2500	367780	1.109,38	2	2
NM8N-400HVC 3 Kutuplu 315A	36	36	15	15	10	10	220,5 - 315	1575 - 3150	367781	1.124,40	2	2
NM8N-400HVC 3 Kutuplu 350A	36	36	15	15	10	10	245 - 350	1750 - 3500	367784	1.144,04	2	2
NM8N-400HVC 3 Kutuplu 400A	36	36	15	15	10	10	280 - 400	2000 - 4000	367783	1.149,82	2	2
NM8N-630HVC 3 Kutuplu 400A	36	36	15	15	10	10	280 - 400	2000 - 4000	367789	1.174,09	2	2
NM8N-630HVC 3 Kutuplu 500A	36	36	15	15	10	10	350 - 500	2500 - 5000	367788	1.198,36	2	2
NM8N-630HVC 3 Kutuplu 630A	36	36	15	15	10	10	441 - 630	3150 - 6300	367790	1.218,00	2	2

3 Kutup

●●●○



Kompakt Tip Devre Kesiciler

NM8N-HV Serisi Alçak Gerilim Devre Kesiciler
Ayarlı | Termik Manyetik | 3 Kutuplu | 800 V AC | 50 kA

	Kısa Devre Kesme Kapasitesi											
	800 V AC		1000 V AC		1150 V AC							
Ürün Tanımı	Icu (kA)	Ics (kA)	Icu (kA)	Ics (kA)	Icu (kA)	Ics (kA)	Termik Ayar Sahası (A)	Manyetik Ayar Sahası (A)	Sipariş Kodu	Liste Fiyatı (€)	Kutu Adedi	Koli Adedi
NM8N-250HVS 3 Kutuplu 63A	50	50	30	15	10	10	44,1 - 63	630	367771	626,34	1	4
NM8N-250HVS 3 Kutuplu 80A	50	50	30	15	10	10	56 - 80	800	367773	626,34	1	4
NM8N-250HVS 3 Kutuplu 100A	50	50	30	15	10	10	70 - 100	1000	367772	629,80	1	4
NM8N-250HVS 3 Kutuplu 125A	50	50	30	15	10	10	87,5 - 125	875 - 1500	367775	648,29	1	4
NM8N-250HVS 3 Kutuplu 160A	50	50	30	15	10	10	112 - 160	1120 - 1920	367777	655,23	1	4
NM8N-250HVS 3 Kutuplu 180A	50	50	30	15	10	10	126 - 180	900 - 1800	367776	661,00	1	4
NM8N-250HVS 3 Kutuplu 200A	50	50	30	15	10	10	140 - 200	1000 - 2000	367774	667,94	1	4
NM8N-250HVS 3 Kutuplu 225A	50	50	30	15	10	10	157,5 - 225	1125 - 2250	367778	673,71	1	4
NM8N-250HVS 3 Kutuplu 250A	50	50	30	15	10	10	175 - 250	1250 - 2500	367779	681,80	1	4
NM8N-400HVS 3 Kutuplu 250A	50	50	35	20	10	10	175 - 250	1250 - 2500	367782	1.168,31	2	2
NM8N-400HVS 3 Kutuplu 315A	50	50	35	20	10	10	220,5 - 315	1575 - 3150	367785	1.184,49	2	2
NM8N-400HVS 3 Kutuplu 350A	50	50	35	20	10	10	245 - 350	1750 - 3500	367786	1.205,29	2	2
NM8N-400HVS 3 Kutuplu 400A	50	50	35	20	10	10	280 - 400	2000 - 4000	367787	1.211,07	2	2
NM8N-630HVS 3 Kutuplu 400A	50	50	35	20	10	10	280 - 400	2000 - 4000	367791	1.236,49	2	2
NM8N-630HVS 3 Kutuplu 500A	50	50	35	20	10	10	350 - 500	2500 - 5000	367792	1.261,92	2	2
NM8N-630HVS 3 Kutuplu 630A	50	50	35	20	10	10	441 - 630	3150 - 6300	367793	1.282,72	2	2

3 Kutup

●●●○



Kompakt Tip Devre Kesiciler

Aksesuarlar NM8N-HV Serisi







Ürün Tanımı	Uyumlu Olduğu Kasa	Besleme Gerilimi	Sipariş Kodu	Liste Fiyatı (€)	Kutu Adedi	Koli Adedi
Motor	NM8N-250HV	220 - 240 V AC/DC	480097	508,46	1	8
		24 V DC	480099	508,46	1	8
	NM8N-400HV/630HV	220 - 240 V AC/DC	475984	1.179,87	1	8
		24 V DC	475986	1.179,87	1	8
Açtırma Bobini	NM8N-250HV	220 - 240 V AC/DC	434034	75,93	20	142
		24 V DC	434038	75,93	1	142
	NM8N-400HV/630HV	220 - 240 V AC/DC	528986	77,83	20	144
		24 V DC	528990	77,83	20	144
Düşük Gerilim Bobini	NM8N-250HV	220 - 240 V AC/DC	434040	76,97	20	144
		24 V DC	434044	76,97	1	142
	NM8N-400HV/630HV	220 - 240 V AC/DC	528992	78,89	20	144
		24 V DC	528996	78,89	20	144

Ürün Tanımı	Uyumlu Olduğu Kasa	Sipariş Kodu	Liste Fiyatı (€)	Kutu Adedi	Koli Adedi
Yardımcı Kontak	NM8N-250HV/400HV/630HV	265343	29,42	1	50
Alarm Kontağı	NM8N-250HV/400HV/630HV	265345	34,48	1	50
Mili Uzatılmış Döner Kurma Kolu Mekanizması	NM8N-250HV/400HV	406594	147,92	1	2
	NM8N-630HV	406595	154,85	1	4
Kurma Aksesuarı	NM8N-630HV	434434	11,56	24	120

Açık Tip Şalterler

NA8-HU Serisi Yüksek Gerilim Açık Tip Şalterler

3 Kutup Sabit Tip

●●●○



Ürün Tanımı	Nominal Akım In (A)	Kısa Devre Kesme Kapasitesi 800 V AC Icu (kA)	Kısa Devre Kesme Kapasitesi 800 V AC Ics (kA)	Kısa Devre Kesme Kapasitesi 1000 V AC Icu (kA)	Kısa Devre Kesme Kapasitesi 1000 V AC Ics (kA)	Termik Ayar Sahası (A)	Manyetik Ayar Sahası (A)	Sipariş Kodu	Liste Fiyatı (€)	Kutu Adedi	Koli Adedi
NA8-2500HU-630M/3 MN-FX	630	65	65	55	55	252 - 630	945 - 9450	522174	5.535,32	1	1
NA8-2500HU-800M/3 MN-FX	800	65	65	55	55	320 - 800	1200 - 12000	397370	5.557,28	1	1
NA8-2500HU-1000M/3 MN-FX	1000	65	65	55	55	400 - 1000	1500 - 15000	397362	5.564,21	1	1
NA8-2500HU-1250M/3 MN-FX	1250	65	65	55	55	500 - 1250	1875 - 18750	397354	5.964,05	1	1
NA8-2500HU-1600M/3 MN-FX	1600	65	65	55	55	640 - 1600	2400 - 24000	397346	5.974,45	1	1
NA8-2500HU-2000M/3 MN-FX	2000	65	65	55	55	800 - 2000	3000 - 30000	397338	6.139,70	1	1
NA8-2500HU-2500M/3 MN-FX	2500	65	65	55	55	1000 - 2500	3750 - 37500	397330	7.712,47	1	1
NA8-4000HU-1600M/3 MN-FX	1600	75	75	65	65	640 - 1600	2400 - 24000	396404	8.782,56	1	1
NA8-4000HU-2000M/3 MN-FX	2000	75	75	65	65	800 - 2000	3000 - 30000	396407	8.898,12	1	1
NA8-4000HU-2500M/3 MN-FX	2500	75	75	65	65	1000 - 2500	3750 - 37500	396410	9.013,68	1	1
NA8-4000HU-3200M/3 MN-FX	3200	75	75	65	65	1280 - 3200	4800 - 48000	396413	9.086,48	1	1
NA8-4000HU-4000M/3 MN-FX	4000	75	75	65	65	1600 - 4000	6000 - 60000	396416	9.147,73	1	1

4 Kutup Sabit Tip

●●●●



Ürün Tanımı	Nominal Akım In (A)	Kısa Devre Kesme Kapasitesi 800 V AC Icu (kA)	Kısa Devre Kesme Kapasitesi 800 V AC Ics (kA)	Kısa Devre Kesme Kapasitesi 1000 V AC Icu (kA)	Kısa Devre Kesme Kapasitesi 1000 V AC Ics (kA)	Termik Ayar Sahası (A)	Manyetik Ayar Sahası (A)	Sipariş Kodu	Liste Fiyatı (€)	Kutu Adedi	Koli Adedi
NA8-2500HU-630M/4 MN-FX	630	65	65	55	55	252 - 630	945 - 9450	522178	6.471,36	1	1
NA8-2500HU-800M/4 MN-FX	800	65	65	55	55	320 - 800	1200 - 12000	406182	6.514,12	1	1
NA8-2500HU-1000M/4 MN-FX	1000	65	65	55	55	400 - 1000	1500 - 15000	406142	6.523,36	1	1
NA8-2500HU-1250M/4 MN-FX	1250	65	65	55	55	500 - 1250	1875 - 18750	406150	7.443,22	1	1
NA8-2500HU-1600M/4 MN-FX	1600	65	65	55	55	640 - 1600	2400 - 24000	406158	7.565,71	1	1
NA8-2500HU-2000M/4 MN-FX	2000	65	65	55	55	800 - 2000	3000 - 30000	406166	7.592,29	1	1
NA8-2500HU-2500M/4 MN-FX	2500	65	65	55	55	1000 - 2500	3750 - 37500	406174	8.388,50	1	1
NA8-4000HU-1600M/4 MN-FX	1600	75	75	65	65	640 - 1600	2400 - 24000	404647	9.764,82	1	1
NA8-4000HU-2000M/4 MN-FX	2000	75	75	65	65	800 - 2000	3000 - 30000	404650	9.880,38	1	1
NA8-4000HU-2500M/4 MN-FX	2500	75	75	65	65	1000 - 2500	3750 - 37500	404653	9.995,94	1	1
NA8-4000HU-3200M/4 MN-FX	3200	75	75	65	65	1280 - 3200	4800 - 48000	404656	10.117,28	1	1
NA8-4000HU-4000M/4 MN-FX	4000	75	75	65	65	1600 - 4000	6000 - 60000	404659	10.143,86	1	1

Açık Tip Şalterler

NA8-HU Serisi Yüksek Gerilim Açık Tip Şalterler

3 Kutup Çekmeceli Tip

●●●○



Ürün Tanımı	Nominal Akım In (A)	Kısa Devre Kesme Kapasitesi 800 V AC Icu (kA)	Kısa Devre Kesme Kapasitesi 800 V AC Ics (kA)	Kısa Devre Kesme Kapasitesi 1000 V AC Icu (kA)	Kısa Devre Kesme Kapasitesi 1000 V AC Ics (kA)	Termik Ayar Sahası (A)	Manyetik Ayar Sahası (A)	Sipariş Kodu	Liste Fiyatı (€)	Kutu Adedi	Koli Adedi
NA8-2500HU-630M/3 MN-WD	630	65	65	55	55	252 - 630	945 - 9450	522176	8.435,88	1	1
NA8-2500HU-800M/3 MN-WD	800	65	65	55	55	320 - 800	1200 - 12000	397373	8.461,30	1	1
NA8-2500HU-1000M/3 MN-WD	1000	65	65	55	55	400 - 1000	1500 - 15000	397365	8.471,70	1	1
NA8-2500HU-1250M/3 MN-WD	1250	65	65	55	55	500 - 1250	1875 - 18750	397357	9.078,39	1	1
NA8-2500HU-1600M/3 MN-WD	1600	65	65	55	55	640 - 1600	2400 - 24000	397349	9.096,88	1	1
NA8-2500HU-2000M/3 MN-WD	2000	65	65	55	55	800 - 2000	3000 - 30000	397341	9.864,20	1	1
NA8-2500HU-2500M/3 MN-WD	2500	65	65	55	55	1000 - 2500	3750 - 37500	397333	12.592,57	1	1
NA8-4000HU-1600M/3 MN-WD	1600	75	75	65	65	640 - 1600	2400 - 24000	396434	15.716,16	1	1
NA8-4000HU-2000M/3 MN-WD	2000	75	75	65	65	800 - 2000	3000 - 30000	396435	15.831,72	1	1
NA8-4000HU-2500M/3 MN-WD	2500	75	75	65	65	1000 - 2500	3750 - 37500	396436	15.947,28	1	1
NA8-4000HU-3200M/3 MN-WD	3200	75	75	65	65	1280 - 3200	4800 - 48000	396437	16.239,65	1	1
NA8-4000HU-4000M/3 MN-WD	4000	75	75	65	65	1600 - 4000	6000 - 60000	396438	16.352,90	1	1

4 Kutup Çekmeceli Tip

●●●●



Ürün Tanımı	Nominal Akım In (A)	Kısa Devre Kesme Kapasitesi 800 V AC Icu (kA)	Kısa Devre Kesme Kapasitesi 800 V AC Ics (kA)	Kısa Devre Kesme Kapasitesi 1000 V AC Icu (kA)	Kısa Devre Kesme Kapasitesi 1000 V AC Ics (kA)	Termik Ayar Sahası (A)	Manyetik Ayar Sahası (A)	Sipariş Kodu	Liste Fiyatı (€)	Kutu Adedi	Koli Adedi
NA8-2500HU-630M/4 MN-WD	630	65	65	55	55	252 - 630	945 - 9450	522180	10.539,07	1	1
NA8-2500HU-800M/4 MN-WD	800	65	65	55	55	320 - 800	1200 - 12000	406183	10.609,56	1	1
NA8-2500HU-1000M/4 MN-WD	1000	65	65	55	55	400 - 1000	1500 - 15000	406143	10.624,59	1	1
NA8-2500HU-1250M/4 MN-WD	1250	65	65	55	55	500 - 1250	1875 - 18750	406151	12.123,40	1	1
NA8-2500HU-1600M/4 MN-WD	1600	65	65	55	55	640 - 1600	2400 - 24000	406159	12.232,03	1	1
NA8-2500HU-2000M/4 MN-WD	2000	65	65	55	55	800 - 2000	3000 - 30000	406167	13.423,45	1	1
NA8-2500HU-2500M/4 MN-WD	2500	65	65	55	55	1000 - 2500	3750 - 37500	406175	14.854,08	1	1
NA8-4000HU-1600M/4 MN-WD	1600	75	75	65	65	640 - 1600	2400 - 24000	404677	15.947,28	1	1
NA8-4000HU-2000M/4 MN-WD	2000	75	75	65	65	800 - 2000	3000 - 30000	404678	16.062,84	1	1
NA8-4000HU-2500M/4 MN-WD	2500	75	75	65	65	1000 - 2500	3750 - 37500	404679	16.178,40	1	1
NA8-4000HU-3200M/4 MN-WD	3200	75	75	65	65	1280 - 3200	4800 - 48000	404680	16.307,83	1	1
NA8-4000HU-4000M/4 MN-WD	4000	75	75	65	65	1600 - 4000	6000 - 60000	404681	18.406,40	1	1

Açık Tip Şalterler

Aksesuarlar - NA8-HU Serisi Açık Tip Şalter





Aksesuar Tanımı	Uyumlu Olduğu Kasa	Besleme Gerilimi	Sipariş Kodu	Liste Fiyatı (€)	Kutu Adedi	Koli Adedi
Kapama Bobini	NA8-2500, NA8-4000	220 V AC/DC	397378	72,59	10	1
Açtırma Bobini	NA8-2500, NA8-4000	220 V AC/DC	397381	72,59	10	1
Düşük Gerilim Bobini	NA8-2500, NA8-4000	220 V AC	397384	76,98	1	100
Motor Mekanizması	NA8-2500	220 V AC/DC	263681	491,83	3	1
	NA8-4000	220 V AC/DC	263684	516,78	1	10

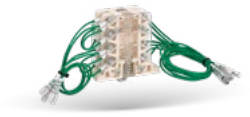





Aksesuar Tanımı	Uyumlu Olduğu Kasa	Ürün Tipi	Sipariş Kodu	Liste Fiyatı (€)	Kutu Adedi	Koli Adedi
Yardımcı Kontak	NA8-2500, NA8-4000	4 Adet Enversör Kontak	397386	51,33	1	1
	NA8-2500, NA8-4000	6 Adet Enversör Kontak	397387	69,62	1	1
Kilitleme Aksesuarı	NA8-2500, NA8-4000	1 Asma Kilit - 1 Anahtar	263757	102,52	3	1
Mekanik Kilit (Çekmeceli Tip)	NA8-2500, NA8-4000	İkili Kablo	259204	828,04	1	20
Mekanik Kilit (Sabit Tip)	NA8-2500, NA8-4000	İkili Kablo	263699	794,77	2	50

Yük Ayırıcılar

NH40 Serisi Sigortasız Yük Ayırıcılar

3 Kutup

●●●○



400 V'taki Akımı (A)	Sipariş Kodu	Liste Fiyatı (€)	Kutu Adedi	Koli Adedi
125	568763	163,78	1	8
160	568799	223,34	1	8
200	568835	246,25	1	8
250	568871	254,27	1	8
315	568907	384,83	1	2
400	568931	394,00	1	2
630	568955	510,82	1	2
1000	568979	841,82	1	1
1250	568995	872,75	1	1
1600	569016	987,29	1	1
2000	393271	2.783,18	1	1
2500	393272	3.171,45	1	1
3150	393273	3.438,31	1	1

NRZ28 Serisi 1000 V DC Kartuş Sigortalar

Ürün Tanımı	Kutup Sayısı	Sipariş Kodu	Liste Fiyatı (€)	Kutu Adedi	Koli Adedi
NRZ28-20 Kartuş Sigorta Yuvası	1	676026	9,15	12	240



Ürün Tanımı	Nominal Akım (A)	Sipariş Kodu	Liste Fiyatı (€)	Kutu Adedi	Koli Adedi
NRZ28-20 Serisi gPV Kartuş Sigorta 1000 V DC (10 x 38 mm)	2	676024	9,70	10	240
	4	676028	9,70	10	240
	6	676029	9,70	10	240
	8	676030	9,70	10	240
	10	676022	9,70	10	240
	12	676031	9,70	10	240
	15	676025	9,70	10	240
	16	676032	9,70	10	240
	20	676033	9,70	10	240

AC Motor Sürücüleri

NVF2L Serisi Mikro Sürücüler (VFD)

1 X 230 V AC

Monofaze Besleme (L-N)



Çıkış Gücü (kW)	Akım (Ağır Yük) (A)	Ürün Tanımı	Boyutlar (En X Boy X Derinlik) (mm.)	Sipariş Kodu	Liste Fiyatı (€)	Kutu Adedi	Koli Adedi
0,4	2,3	NVF2L Serisi / 0,4kW / Monofaze / 230V Giriş Gerilimli Mikro Drive / Dahili Fren Modüllü	60 x 170 x 135	538243	259,77	1	4
0,75	4	NVF2L Serisi / 0,75kW / Monofaze / 230V Giriş Gerilimli Mikro Drive / Dahili Fren Modüllü	60 x 170 x 135	538244	266,76	1	4
1,5	7	NVF2L Serisi / 1,5kW / Monofaze / 230V Giriş Gerilimli Mikro Drive / Dahili Fren Modüllü	70 x 180 x 145	538245	352,11	1	4
2,2	9,6	NVF2L Serisi / 2,2kW / Monofaze / 230V Giriş Gerilimli Mikro Drive / Dahili Fren Modüllü	70 x 180 x 145	538246	493,13	1	4

3 X 380-480 V AC

Trifaze Besleme (L-L)



0,4	1,5	NVF2L Serisi / 0,4kW / Trifaze / 380V-480V Giriş Gerilimli Mikro Drive / Dahili Fren Modüllü	60 x 170 x 135	538251	475,71	1	4
0,75	2,3	NVF2L Serisi / 0,75kW / Trifaze / 380V-480V Giriş Gerilimli Mikro Drive / Dahili Fren Modüllü	60 x 170 x 135	538252	382,99	1	4
1,5	3,7	NVF2L Serisi / 1,5kW / Trifaze / 380V-480V Giriş Gerilimli Mikro Drive / Dahili Fren Modüllü	60 x 170 x 135	538253	388,04	1	4
2,2	5	NVF2L Serisi / 2,2kW / Trifaze / 380V-480V Giriş Gerilimli Mikro Drive / Dahili Fren Modüllü	60 x 170 x 135	538254	450,82	1	4
3	7,2	NVF2L Serisi / 3kW / Trifaze / 380V-480V Giriş Gerilimli Mikro Drive / Dahili Fren Modüllü	70 x 180 x 145	538255	476,74	1	4
4	9,5	NVF2L Serisi / 4kW / Trifaze / 380V-480V Giriş Gerilimli Mikro Drive / Dahili Fren Modüllü	70 x 180 x 145	538256	490,04	1	4
5,5	12,2	NVF2L Serisi / 5,5kW / Trifaze / 380V-480V Giriş Gerilimli Mikro Drive / Dahili Fren Modüllü	70 x 180 x 145	538257	618,20	1	4

*Her 10 dakikada 1 dakika %150 aşırı akım
**Her 10 dakikada 2 saniye %180 aşırı akım

Standart Özellikler:
- Dahili Fren Kıyıcısı
- PID Kontrol
- Tork Kontrolü
- Dahili MODBUS RS-485
- Kitap Tipi Kompakt Tasarım
- Toza ve Suya Karşı IP42 Koruma Sınıfı

Aksesuarlar

Ürün Tanımı	Sipariş Kodu	Liste Fiyatı (€)	Kutu Adedi	Koli Adedi
LED Kontrol Paneli	582641	45,43	1	4
Kontrol Paneli Pano Montaj Aparatı	582642	22,96	1	4
Kontrol Paneli Uzatma Kablosu, 2 Metre	582643	19,74	1	4
Kontrol Paneli Uzatma Kablosu, 4 Metre	582644	26,43	1	4

Uygulama Alanları



POMPALAR



FANLAR



PAKETLEME MAKİNELERİ



HVAC SİSTEMLERİ

LED Ekran

AC Motor Sürücüleri

NVF7 Serisi Endüstriyel Sürücüler (VFD)

3 X 380-480 V AC

Ağır Yük		Hafif Yük									
Çıkış Gücü (kW)	Akım (A)	Çıkış Gücü (kW)	Akım (A)	Ürün Tanımı	Kasa Boyutu	Boyutlar (En X Boy X Derinlik) (mm.)	Dahili Fren Kıyıcı	Sipariş Kodu	Liste Fiyatı (€)	Kutu Adedi	Koli Adedi
0,4	1,5	0,75	2,5	NVF7-0.4T/0.75P-S4-B1	T2	136,9 x 207,5 x 166,8	√	505309	646,53	1	1
0,75	2,5	1,1	4	NVF7-0.75T/1.1P-S4-B1	T2	136,9 x 207,5 x 166,8	√	505310	648,22	1	1
1,1	3,1	1,5	7	NVF7-1.1T/1.5P-S4-B1	T2	136,9 x 207,5 x 166,8	√	505311	651,45	1	1
1,5	3,7	2,2	5	NVF7-1.5T/2.2P-S4-B1	T2	136,9 x 207,5 x 166,8	√	505312	651,45	1	1
2,2	5	3	7,2	NVF7-2.2T/3.0P-S4-B1	T2	136,9 x 207,5 x 166,8	√	505313	681,82	1	1
3	7,2	4	9,5	NVF7-3.0T/4.0P-S4-B1	T2	136,9 x 207,5 x 166,8	√	505314	685,86	1	1
4	9,5	5,5	12,2	NVF7-4.0T/5.5P-S4-B1	T2	136,9 x 207,5 x 166,8	√	505315	863,57	1	1
5,5	12,2	7,5	16,2	NVF7-5.5T/7.5P-S4-B1	T2	136,9 x 207,5 x 166,8	√	505316	870,58	1	1
7,5	16,2	11	24,6	NVF7-7.5T/11P-S4-B1	T3	152 x 262 x 186,4	√	505317	943,36	1	1
11	24,6	15	31,4	NVF7-11T/15P-S4-B1	T3	152 x 262 x 186,4	√	505318	1.093,12	1	1
15	31,4	18,5	37	NVF7-15T/18.5P-S4-B1	T4	184 x 288 x 185,9	√	505319	1.295,17	1	1
18,5	37	22	45	NVF7-18.5T/22P-S4-B1	T5	218,4 x 358,5 x 223,6	√	505320	1.602,20	1	1
22	45	30	60	NVF7-22T/30P-S4-B1	T5	218,4 x 358,5 x 223,6	√	505321	1.819,29	1	1
30	60	37	75	NVF7-30T/37P-S4-B1	T6	270 x 466 x 268,1	√	505323	3.053,55	1	1
37	75	45	90	NVF7-37T/45P-S4-B1	T6	270 x 466 x 268,1	√	505325	3.190,85	1	1
45	90	55	110	NVF7-45T/55P-S4-B1	T7	313 x 580 x 309,6	√	505327	4.801,16	1	1
55	110	75	150	NVF7-55T/75P-S4-B1	T7	313 x 580 x 309,6	√	505329	5.282,51	1	1
75	150	90	176	NVF7-75T/90P-S4-B1	T8	348 x 620 x 310,3	√	505331	6.391,13	1	1
90	176	110	210	NVF7-90T/110P-S4-B1	T8	348 x 620 x 310,3	√	505333	6.598,07	1	1
110	210	132	253	NVF7-110T/132P-S4-B1	T8	348 x 620 x 310,3	√	505335	6.987,09	1	1
132	253	160	300	NVF7-132T/160P-S4-1	T9	400 x 915 x 332	X	505336	10.199,76	1	1
160	300	185	340	NVF7-160T/185P-S4-1	T9	400 x 915 x 332	X	505337	10.670,07	1	1
185	340	200	380	NVF7-185T/200P-S4-1	T10	400 x 915 x 362	X	505338	15.219,45	1	1
200	380	220	420	NVF7-200T/220P-S4-1	T10	400 x 915 x 362	X	505339	15.219,45	1	1
220	420	250	470	NVF7-220T/250P-S4-1	T11	370 x 1140 x 545	X	505340	16.621,13	1	1
250	470	280	520	NVF7-250T/280P-S4-1	T11	370 x 1140 x 545	X	505341	16.621,13	1	1
280	520	315	600	NVF7-280T/315P-S4-1	T11	370 x 1140 x 545	X	505342	19.078,78	1	1
315	600	355	670	NVF7-315T/355P-S4-1	T12	400 x 1250 x 545	X	595277	20.779,40	1	1
355	670	400	750	NVF7-355T/400P-S4-1	T12	400 x 1250 x 545	X	595279	20.921,22	1	1
400	750	450	810	NVF7-400T/450P-S4-1	T12	400 x 1250 x 545	X	595281	20.921,22	1	1
450	810	500	860	NVF7-450T/500P-S4-1	T13	462 x 1400 x 540	X	595283	28.795,32	1	1
500	860	550	990	NVF7-500T/560P-S4-1	T13	462 x 1400 x 540	X	595285	28.747,44	1	1
560	990	630	1200	NVF7-560T/630P-S4-1	T13	462 x 1400 x 540	X	595287	32.115,33	1	1



LCD Ekran

AC Motor Sürücüleri

NVF7 Serisi Endüstriyel Sürücüler (VFD)

3 X 380-480 V AC

Ağır Yük		Hafif Yük								
Çıkış Gücü (kW)	Akım (A)	Çıkış Gücü (kW)	Akım (A)	Ürün Tanımı	Kasa Boyutu	Boyutlar (En X Boy X Derinlik) (mm.)	Dahili Fren Kıyıcı	Sipariş Kodu	Liste Fiyatı (€)	Kutu Adedi	Koli Adedi
0,4	1,5	0,75	2,5	NVF7-0.4T/0.75P-S4-B1	T2	136,9 x 207,5 x 166,8	√	505343	731,13	1	1
0,75	2,5	1,1	4	NVF7-0.75T/1.1P-S4-B1	T2	136,9 x 207,5 x 166,8	√	505344	732,82	1	1
1,1	3,1	1,5	7	NVF7-1.1T/1.5P-S4-B1	T2	136,9 x 207,5 x 166,8	√	505345	736,05	1	1
1,5	3,7	2,2	5	NVF7-1.5T/2.2P-S4-B1	T2	136,9 x 207,5 x 166,8	√	505346	736,05	1	1
2,2	5	3	7,2	NVF7-2.2T/3.0P-S4-B1	T2	136,9 x 207,5 x 166,8	√	505347	766,42	1	1
3	7,2	4	9,5	NVF7-3.0T/4.0P-S4-B1	T2	136,9 x 207,5 x 166,8	√	505348	770,46	1	1
4	9,5	5,5	12,2	NVF7-4.0T/5.5P-S4-B1	T2	136,9 x 207,5 x 166,8	√	505349	948,17	1	1
5,5	12,2	7,5	16,2	NVF7-5.5T/7.5P-S4-B1	T2	136,9 x 207,5 x 166,8	√	505350	955,18	1	1
7,5	16,2	11	24,6	NVF7-7.5T/11P-S4-B1	T3	152 x 262 x 186,4	√	505351	1.027,96	1	1
11	24,6	15	31,4	NVF7-11T/15P-S4-B1	T3	152 x 262 x 186,4	√	505352	1.177,72	1	1
15	31,4	18,5	37	NVF7-15T/18.5P-S4-B1	T4	184 x 288 x 185,9	√	505353	1.379,77	1	1
18,5	37	22	45	NVF7-18.5T/22P-S4-B1	T5	218,4 x 358,5 x 223,6	√	505354	1.686,80	1	1
22	45	30	60	NVF7-22T/30P-S4-B1	T5	218,4 x 358,5 x 223,6	√	505355	1.903,89	1	1
30	60	37	75	NVF7-30T/37P-S4-B1	T6	270 x 466 x 268,1	√	505357	3.138,15	1	1
37	75	45	90	NVF7-37T/45P-S4-B1	T6	270 x 466 x 268,1	√	505359	3.275,45	1	1
45	90	55	110	NVF7-45T/55P-S4-B1	T7	313 x 580 x 309,6	√	505361	4.885,76	1	1
55	110	75	150	NVF7-55T/75P-S4-B1	T7	313 x 580 x 309,6	√	505363	5.367,11	1	1
75	150	90	176	NVF7-75T/90P-S4-B1	T8	348 x 620 x 310,3	√	505365	6.475,73	1	1
90	176	110	210	NVF7-90T/110P-S4-B1	T8	348 x 620 x 310,3	√	505367	6.682,67	1	1
110	210	132	253	NVF7-110T/132P-S4-B1	T8	348 x 620 x 310,3	√	505369	7.071,69	1	1
132	253	160	300	NVF7-132T/160P-S4-1	T9	400 x 915 x 332	X	505370	10.284,37	1	1
160	300	185	340	NVF7-160T/185P-S4-1	T9	400 x 915 x 332	X	505371	10.754,67	1	1
185	340	200	380	NVF7-185T/200P-S4-1	T10	400 x 915 x 362	X	505372	15.304,05	1	1
200	380	220	420	NVF7-200T/220P-S4-1	T10	400 x 915 x 362	X	505373	15.304,05	1	1
220	420	250	470	NVF7-220T/250P-S4-1	T11	370 x 1140 x 545	X	505374	16.705,73	1	1
250	470	280	520	NVF7-250T/280P-S4-1	T11	370 x 1140 x 545	X	505375	16.705,73	1	1
280	520	315	600	NVF7-280T/315P-S4-1	T11	370 x 1140 x 545	X	505376	19.163,38	1	1
315	600	355	670	NVF7-315T/355P-S4-1	T12	400 x 1250 x 545	X	595278	20.864,00	1	1
355	670	400	750	NVF7-355T/400P-S4-1	T12	400 x 1250 x 545	X	595280	21.005,82	1	1
400	750	450	810	NVF7-400T/450P-S4-1	T12	400 x 1250 x 545	X	595282	21.005,82	1	1
450	810	500	860	NVF7-450T/500P-S4-1	T13	462 x 1400 x 540	X	595284	28.879,92	1	1
500	860	550	990	NVF7-500T/560P-S4-1	T13	462 x 1400 x 540	X	595286	28.832,04	1	1
560	990	630	1200	NVF7-560T/630P-S4-1	T13	462 x 1400 x 540	X	595288	32.199,93	1	1

Ağır Yük ile
*Her 10 dakikada 1 dakika %150 aşırı akım
**Her 10 dakikada 10 saniye %180 aşırı akım

Hafif Yük ile
*Her 10 dakikada 1 dakika %120 aşırı akım
**Her 10 dakikada 2 saniye %150 aşırı akım

Aksesuarlar

Ürün Tanımı	Sipariş Kodu	Liste Fiyatı (€)	Kutu Adedi	Koli Adedi
LED Kontrol Paneli	513138	54,75	1	1
LCD Kontrol Paneli	513139	139,35	1	1
Kontrol Paneli Pano Montaj Aparatı	513140	15,80	1	1
Kontrol Paneli Uzatma Kablosu, 2 Metre	513141	27,17	1	1
Kontrol Paneli Uzatma Kablosu, 4 Metre	513142	22,25	1	1
Motor Sıcaklığı Algılama I/O Genişleme Kartı	583979	113,48	1	1
Sürücü–PC Bağlantısı için USB-C / RS485–RS422 Dönüştürücü	602771	177,39	1	1
PROFIBUS-DP Haberleşme Kartı	634410	254,78	1	1
PROFINET Haberleşme Kartı	634411	433,48	1	1
Modbus TCP/IP Haberleşme Kartı	634412	75,78	1	1
Resolver Enkoder Kartı	634413	187,83	1	1
Artımlı Enkoder Kartı	634414	93,17	1	1
Çok İşlevli Artımlı Enkoder Kartı	634415	101,39	1	1
Frekans Bölme Çıkışlı Artımlı Enkoder Kartı	634416	96,26	1	1
I/O Genişleme Kartı / 3 DI + 1 DO + 1 RLY + 1 CAN + 1 24V Güç Kaynağı	634417	74,78	1	1
I/O Genişleme Kartı / 5 DI + 1 DO + 1 RLY + 1 24V Güç Kaynağı	634418	101,74	1	1

Standart Özellikler:
- Ağır Yük ve Hafif Yük için Ayrı Güç ve Akım Değerleri
- Sensörsüz Vektör (SVC), Kapalı Çevrim Vektör Kontrolü (FVC) ve V/f Kontrol Modları
- SVC Modunda 0,25 Hz'de %150; FVC Modunda 0 Hz'de %180 Kalkış Torku
- PID Kontrol, Hassas Tork Kontrolü ve Basit PLC Fonksiyonu
- 16 Kademeli Hız Kontrolü
- Fan ve Pompa Uygulamaları için Uyku/Uyanma Fonksiyonu
- Dahili MODBUS RS-485 Haberleşme
- PROFIBUS-DP, PROFINET, CANopen, EtherCAT ve Modbus TCP/IP Haberleşme Kartı Seçenekleri
- 18,5 kW Ağır Yük Gücünden İtibaren Dahili DC Reaktör
- IP20 Koruma Sınıfı

Özel Tip Kontaktörler

NCX1 Serisi IP50 Kontaktörler

Kapalı kasasıyla ve IP50 koruma sınıfıyla tozlu ortamlardaki ideal çözümünüz!

3 Kutup 220 V AC

●●●○



Ürün Tanımı	Anma Gücü P (kW) 400 V	Anma Akımı Ie (A) (AC3)	Termik Akım Ith (A) (AC1)	Yardımcı Kontak	Sipariş Kodu	Liste Fiyatı (€)	Kutu Adedi	Koli Adedi
NCX1-09 220V 50Hz	4	9	25	1NA + 1NK	400385	36,94	1	60
NCX1-12 220V 50Hz	5,5	12	25	1NA + 1NK	400391	38,20	1	60
NCX1-18 220V 50Hz	7,5	18	25	1NA + 1NK	400397	46,74	1	60
NCX1-22 220V 50Hz	11	22	50	1NA + 1NK	400403	50,10	1	50
NCX1-25 220V 50Hz	11	25	50	1NA + 1NK	400409	56,24	1	50
NCX1-32 220V 50Hz	15	32	50	1NA + 1NK	400415	82,98	1	50
NCX1-38 220V 50Hz	18,5	38	50	1NA + 1NK	400421	105,50	1	50
NCX1-40 220V 50Hz	18,5	40	70	1NA + 1NK	400427	148,32	1	24
NCX1-50 220V 50Hz	22	50	80	1NA + 1NK	400433	158,11	1	24
NCX1-65 220V 50Hz	30	65	80	1NA + 1NK	400439	230,87	1	24
NCX1-80 220V 50Hz	37	80	125	1NA + 1NK	400445	316,22	1	20
NCX1-95 220V 50Hz	45	95	125	1NA + 1NK	400451	327,41	1	20

*24 V, 36 V, 110 V, 127 V ve 380 V bobin gerilimli ürünler için lütfen danışınız.

NCZ2NE DC Kontaktörler



Ürün Tanımı	Anma Akımı	Anma Çalışma Gerilimi (V DC)	Bobin Besleme Gerilimi (V DC)	Yardımcı Kontak	Sipariş Kodu	Liste Fiyatı (€)	Kutu Adedi	Koli Adedi
NCZ2NE-150/E10/A	150	1000	12~36	1 NA	572344	89,86	30	30
NCZ2NE-200/E10/A	200	1000	12~36	1 NA	572352	92,89	30	30
NCZ2NE-250/E10/A	250	1000	12~36	1 NA	572360	95,93	30	30
NCZ2NE-300/E10/A	300	1000	12~36	1 NA	572368	95,93	30	30
NCZ2NE-350/E10/A	350	1000	12~36	1 NA	572376	131,25	30	30

Akıllı Enerji Sayaçları

DDSU666/DTSU666 Serisi Akıllı Enerji Sayaçları



Ürün Tanımı	Bağlantı Tipi	Bağlantı Şekli	Doğruluk Sınıfı	Sipariş Kodu	Liste Fiyatı (€)	Kutu Adedi	Koli Adedi
DDSU666 Akıllı Enerji Sayacı Monofaze 5(80)A	1P2W	Direkt	Class B / 1	313271	105,85	1	60
DDSU666 Akıllı Enerji Sayacı Monofaze 1,5(6)A	1P2W	Akım Trafolu	Class C / 0,5S	319669	105,85	1	60
DTSU666 Akıllı Enerji Sayacı Trifaze 5(80)A	3P4W	Direkt	Class B / 1	313280	203,55	1	45
DTSU666 Akıllı Enerji Sayacı Trifaze 1,5(6)A	3P4W	Akım Trafolu	Class C / 0,5S	319670	203,55	1	45
DTSU666-G Akıllı Enerji Sayacı Trifaze 250A/50mA	3P4W	Akım Trafolu	Class C / 0,5S	529738	569,94	1	45

DDSU666 - DTSU666 - DTSU666-G Ortak Teknik Özellikleri

MID Sertifikası	Çalışma Gerilim Aralığı	Koruma Sınıfı	Çalışma Frekansı	DIN-Ray Montaj	Ekran	Çift Yönlü Enerji Ölçümü (kWh)	Anlık kW	Vrms	Irms	Frekans	Güç Faktörü	Haberleşme Arayüzü	Haberleşme Protokolü
•	0,85Un - 1,15Un	IP54	50/60 Hz	•	LCD	•	•	•	•	•	•	RS-485	Modbus RTU



DDSU666



DTSU666

Endüstriyel Röleler

NJX6 Serisi Slim PLC Röleler



Ürün Tanımı	Kontrol Gerilimi	Kontak Sayısı	Kontak Tipi	Kontak Akımı (A)	Sipariş Kodu	Liste Fiyatı (€)	Kutu Adedi	Koli Adedi
NJX6-CTL 6A AC/DC12V	12V AC/DC	1	Enversör (C/O)	6	525383	8,86	20	600
NJX6-CTL 6A AC/DC24V	24V AC/DC	1	Enversör (C/O)	6	597333	7,54	20	600
NJX6-CTL 6A AC/DC48V	48V AC/DC	1	Enversör (C/O)	6	525386	11,67	20	600
NJX6-CTL 6A AC/DC110V	110V AC/DC	1	Enversör (C/O)	6	525382	11,67	20	600
NJX6-CTL 6A AC/DC220V	220V AC/DC	1	Enversör (C/O)	6	597332	10,33	20	600

NJX12 Serisi 12mm Minyatür Elektromanyetik Röleler



Ürün Tanımı	Kontrol Gerilimi	Kontak Sayısı	Kontak Tipi	Kontak Akımı (A)	Bacak (Pin) Sayısı	LED Gösterge	Test Butonu	Sipariş Kodu	Liste Fiyatı (€)	Kutu Adedi	Koli Adedi
NJX12/1Z AC24V	24V AC	1	Enversör (C/O)	12	5	X	X	526068	5,66	10	960
NJX12/1Z AC48V	48V AC	1	Enversör (C/O)	12	5	X	X	526069	5,66	10	960
NJX12/1Z AC115V	110V AC	1	Enversör (C/O)	12	5	X	X	526070	5,66	10	960
NJX12/1Z AC230V	230V AC	1	Enversör (C/O)	12	5	X	X	526072	5,66	10	960
NJX12/1Z DC24V	24V DC	1	Enversör (C/O)	12	5	X	X	526077	5,38	10	960
NJX12/1Z DC48V	48V DC	1	Enversör (C/O)	12	5	X	X	526079	5,66	10	960
NJX12/1Z DC110V	110V DC	1	Enversör (C/O)	12	5	X	X	526080	5,66	10	960
NJX12 Serisi 1 Enversör (C/O) Kontaklı Röle için Vida Bağlantılı Soket								396890	2,83	10	270
NJX-12/1Z(D) AC24V	24V AC	1	Enversör (C/O)	12	5	√	X	526098	6,08	10	960
NJX-12/1Z(D) AC48V	48V AC	1	Enversör (C/O)	12	5	√	X	526099	6,08	10	960
NJX-12/1Z(D) AC115V	110V AC	1	Enversör (C/O)	12	5	√	X	526100	6,08	10	960
NJX-12/1Z(D) AC230V	230V AC	1	Enversör (C/O)	12	5	√	X	526102	6,08	10	960
NJX-12/1Z(D) DC24V	24V DC	1	Enversör (C/O)	12	5	√	X	526107	5,74	10	960
NJX-12/1Z(D) DC48V	48V DC	1	Enversör (C/O)	12	5	√	X	526109	6,08	10	960
NJX-12/1Z(D) DC110V	110V DC	1	Enversör (C/O)	12	5	√	X	526110	6,08	10	960
NJX12 Serisi 1 Enversör (C/O) Kontaklı Röle için Vida Bağlantılı Soket								396890	2,83	10	270

Endüstriyel Röleler

NJX12 Serisi 12mm Minyatür Elektromanyetik Röleler



Ürün Tanımı	Kontrol Gerilimi	Kontak Sayısı	Kontak Tipi	Kontak Akımı (A)	Bacak (Pin) Sayısı	LED Gösterge	Test Butonu	Sipariş Kodu	Liste Fiyatı (€)	Kutu Adedi	Koli Adedi
NJX12/2Z AC24V	24V AC	2	Enversör (C/O)	8	8	X	X	526083	5,95	10	960
NJX12/2Z AC48V	48V AC	2	Enversör (C/O)	8	8	X	X	526084	5,95	10	960
NJX12/2Z AC115V	115V AC	2	Enversör (C/O)	8	8	X	X	526085	5,95	10	960
NJX12/2Z AC230V	230V AC	2	Enversör (C/O)	8	8	X	X	526087	5,95	10	960
NJX12/2Z DC24V	24V DC	2	Enversör (C/O)	8	8	X	X	526092	5,66	10	960
NJX12/2Z DC48V	48V DC	2	Enversör (C/O)	8	8	X	X	526094	5,95	10	960
NJX12/2Z DC110V	110V DC	2	Enversör (C/O)	8	8	X	X	526095	5,95	10	960
NJX12 Serisi 2 Enversör (C/O) Kontaklı Röle için Vida Bağlantılı Soket								396891	3,04	10	270
NJX-12/2Z(D) AC24V	24V AC	2	Enversör (C/O)	8	8	√	X	526113	6,37	10	960
NJX-12/2Z(D) AC48V	48V AC	2	Enversör (C/O)	8	8	√	X	526114	6,37	10	960
NJX-12/2Z(D) AC115V	115V AC	2	Enversör (C/O)	8	8	√	X	526115	6,37	10	960
NJX-12/2Z(D) AC230V	230V AC	2	Enversör (C/O)	8	8	√	X	526117	6,37	10	960
NJX-12/2Z(D) DC24V	24V DC	2	Enversör (C/O)	8	8	√	X	526122	6,08	10	960
NJX-12/2Z(D) DC48V	48V DC	2	Enversör (C/O)	8	8	√	X	526124	6,37	10	960
NJX-12/2Z(D) DC110V	110V DC	2	Enversör (C/O)	8	8	√	X	526125	6,37	10	960
NJX12 Serisi 2 Enversör (C/O) Kontaklı Röle için Vida Bağlantılı Soket								396891	3,04	10	270

JZX-22F Serisi 21mm Minyatür Elektromanyetik Röleler



Ürün Tanımı	Kontrol Gerilimi	Kontak Sayısı	Kontak Tipi	Kontak Akımı (A)	Bacak (Pin) Sayısı	LED Gösterge	Test Butonu	Sipariş Kodu	Liste Fiyatı (€)	Kutu Adedi	Koli Adedi
JZX-22F/3Z 24VAC PLU	24V AC	3	Enversör (C/O)	5	11	X	X	285133	6,33	10	480
JZX-22F/3Z 48VAC PLU	48V AC	3	Enversör (C/O)	5	11	X	X	285153	6,33	10	480
JZX-22F/3Z 100/110VAC PLU	110V AC	3	Enversör (C/O)	5	11	X	X	285154	6,33	10	480
JZX-22F/3Z 200/220VAC PLU	230V AC	3	Enversör (C/O)	5	11	X	X	285463	6,33	10	480
JZX-22F/3Z 24VDC PLU	24V DC	3	Enversör (C/O)	5	11	X	X	285438	5,64	10	480
JZX-22F/3Z 48VDC PLU	48V DC	3	Enversör (C/O)	5	11	X	X	285162	6,33	10	480
JZX-22F/3Z 100/110VDC PLU	110V DC	3	Enversör (C/O)	5	11	X	X	285163	6,33	10	480
JZX-22F Serisi 3 Enversör (C/O) Kontaklı Röle için Vida Bağlantılı Soket								146138	3,09	10	300

Endüstriyel Röleler

JZX-22F Serisi 21mm Minyatür Elektromanyetik Röleler



Ürün Tanımı	Kontrol Gerilimi	Kontak Sayısı	Kontak Tipi	Kontak Akımı (A)	Bacak (Pin) Sayısı	LED Gösterge	Test Butonu	Sipariş Kodu	Liste Fiyatı (€)	Kutu Adedi	Koli Adedi
JZX-22F/3Z(D) 24VAC PLU	24V AC	3	Enversör (C/O)	5	11	√	X	285197	6,64	10	480
JZX-22F/3Z(D) 48VAC PLU	48V AC	3	Enversör (C/O)	5	11	√	X	285199	6,64	10	480
JZX-22F/3Z(D) 100/110VAC PLU	110V AC	3	Enversör (C/O)	5	11	√	X	285200	6,64	10	480
JZX-22F/3Z(D) 220VAC PLU	230V AC	3	Enversör (C/O)	5	11	√	X	285202	6,64	10	480
JZX-22F/3Z(D) 24VDC PLU	24V DC	3	Enversör (C/O)	5	11	√	X	285207	6,07	10	480
JZX-22F/3Z(D) 48VDC PLU	48V DC	3	Enversör (C/O)	5	11	√	X	285209	6,64	10	480
JZX-22F/3Z(D) 100/110VDC PLU	110V DC	3	Enversör (C/O)	5	11	√	X	285210	6,64	10	480
JZX-22F Serisi 3 Enversör (C/O) Kontaklı Röle için Vida Bağlantılı Soket								146138	3,09	10	300
JZX-22F/4Z 24VAC PLU	24V AC	4	Enversör (C/O)	3	14	X	X	285167	6,44	10	480
JZX-22F/4Z 48VAC PLU	48V AC	4	Enversör (C/O)	3	14	X	X	285169	6,44	10	480
JZX-22F/4Z 220VAC PLU	230V AC	4	Enversör (C/O)	3	14	X	X	285440	6,44	10	480
JZX-22F/4Z 24VDC PLU	24V DC	4	Enversör (C/O)	3	14	X	X	285443	5,95	10	480
JZX-22F/4Z 48VDC PLU	48V DC	4	Enversör (C/O)	3	14	X	X	285177	6,44	10	480
JZX-22F Serisi 4 Enversör (C/O) Kontaklı Röle için Vida Bağlantılı Soket								285961	3,16	10	300
JZX-22F/4Z(D) 24VAC PLU	24V AC	4	Enversör (C/O)	3	14	√	X	285449	6,96	10	480
JZX-22F/4Z(D) 48VAC PLU	48V AC	4	Enversör (C/O)	3	14	√	X	285217	6,96	10	480
JZX-22F/4Z(D) 220VAC PLU	230V AC	4	Enversör (C/O)	3	14	√	X	285448	6,96	10	480
JZX-22F/4Z(D) 24VDC PLU	24V DC	4	Enversör (C/O)	3	14	√	X	285135	6,44	10	480
JZX-22F/4Z(D) 48VDC PLU	48V DC	4	Enversör (C/O)	3	14	√	X	285223	6,96	10	480
JZX-22F Serisi 4 Enversör (C/O) Kontaklı Röle için Vida Bağlantılı Soket								285961	3,16	10	300

Güç Kaynakları

NKY2NE Serisi Anahtarlamalı Güç Kaynakları



Ürün Tanımı	Anma Çıkış Gücü (W)	Anma Çıkış Gerilimi (V DC)	Anma Çıkış Akımı (A)	Besleme Gerilimi (V AC)	Sipariş Kodu	Liste Fiyatı (€)	Kutu Adedi	Koli Adedi
NKY2NE-75-24	75	24	3,125	220	635399	73,42	1	1
NKY2NE-120-24	120	24	5	220	635402	90,52	1	1
NKY2NE-240-24	240	24	10	220	635404	127,68	1	1
NKY2NE-480-24	480	24	20	220	635406	165,54	1	1
NKY2NE-960-24	960	24	40	220	635408	409,47	1	1

NXKY Serisi Metal Kasalı Güç Kaynakları



Ürün Tanımı	Anma Çıkış Gücü (W)	Anma Çıkış Gerilimi (V DC)	Anma Çıkış Akımı (A)	Besleme Gerilimi (V AC)	Sipariş Kodu	Liste Fiyatı (€)	Kutu Adedi	Koli Adedi
NXKY-15-24	15	24	0,625	220	635367	30,02	1	1
NXKY-35-24	35	24	1,45	220	635371	34,44	1	1
NXKY-50-24	50	24	2,08	220	635375	34,80	1	1
NXKY-75-24	75	24	3,125	220	635379	40,88	1	1
NXKY-100-24	100	24	4,16	220	635383	45,66	1	1
NXKY-150-24	150	24	6,25	220	635387	94,04	1	1
NXKY-200-24	200	24	8,33	220	635391	102,08	1	1
NXKY-350-24	350	24	14,58	220	635395	120,23	1	1

CHINTPOWER-C 5000

Dikili Tip Pano Oluşturma Sistemi

Beslemeye Kadar

Standartlarla Uyumluluk	Tip testler ile TS EN IEC 61439-1/2 standardına uygunluğu belirlenmiştir.
İç Ark Testi	IEC 61641 (65 kA)
Sismik Test Belgesi	IEC 60068-3-3 standardına uygundur.
Nominal Servis Gerilimi (Ue)	690 V
Nominal Yalıtım Gerilimi (Ui)	1000 V
Nominal Frekans	50–60 Hz
Nominal Darbe Dayanımı Gerilimi (Uimp)	12 kV
Darbe Dayanım Akımı	IK10
Nominal Kısa Süreli Kısa Devre Dayanım Akımı (Icw)	100 kA'e kadar (1 sn)
IP Koruma Sınıfı	IP30 (Ön kapısız) / IP41 (Kapılı standart versiyon) / IP54
Form Tipi	Form 4b'ye kadar

*** Tüm pano çözümlerimiz için satış ekibimizle iletişime geçebilirsiniz.**



CHINTPOWER-C 250

Duvar Tip Pano Oluşturma Sistemi

Beslemeye Kadar

Montaj Seçeneği	Sıva üstü ve sıva altı montaj seçeneği
Standartlarla Uyumluluk	Tip testler ile TS EN IEC 61439-1/2 standardına uygunluğu belirlenmiştir.
Nominal Kısa Süreli Kısa Devre Dayanım Akımı (Icw)	16 kA'e kadar (1 sn)
IP Koruma Sınıfı	IP30 (Ön kapısız) / IP41 (Kapılı standart versiyon) / IP54

*** Tüm pano çözümlerimiz için satış ekibimizle iletişime geçebilirsiniz.**





Akıllı Enerji ile Sürdürülebilir Geleceğe
Güç Veriyoruz

CHINT

Empower the World

Fatih Sultan Mehmet Mah. Poligon Cad.
Buyaka 2 Sitesi, Kule-1, Kat: 17 Ümraniye/İstanbul

+90 216 621 00 55

info@chint.com.tr

export@chint.com.tr (yurtdışı satış)

chint.com.tr